BỘ Y TẾ BỆNH VIỆN ĐA KHOA TRUNG ƯƠNG QUẢNG NAM	CỘNG HÒA XÃ HỘI CHỦ NGHĨA VIỆT NAM Độc lập - Tự do - Hạnh phúc
Số: 3435 /TB-BV	*TP.Đà Nẵng, ngày 17 tháng 10 năm 2025*

THÔNG BÁO MỜI CHÀO GIÁ CẠNH TRANH

Gói thầu: "Nhà để xe ô tô cho cán bộ và nhân viên Bệnh viện"

1. Chủ đầu tư: Bệnh viện Đa khoa Trung ương Quảng Nam
2. Tên gói thầu: Nhà để xe ô tô cho cán bộ và nhân viên Bệnh viện
3. Thời gian phát hành thông báo: 10 giờ 30 phút ngày 17 tháng 10 năm 2025
4. Địa điểm phát hành: Bệnh viện Đa khoa Trung ương Quảng Nam, địa chỉ: Thôn Nam Sơn, xã Núi Thành, Thành phố Đà Nẵng

Điện thoại: 0235-3870 390 (máy lẻ)

5. Hình thức phát hành thông báo:
   - Đăng trên trang mua sắm công Quốc gia
   - Đăng trên website chính thức của Bệnh viện
   - Gửi đến nhà thầu quan tâm bằng thư điện tử hoặc gửi trực tiếp (nếu cần)
6. Yêu cầu cụ thể: (Có bản vẽ thiết kế kèm theo)

STT	Nội dung	Đvt	Khối lượng
A	MÁI CHE		
1	Đào móng cột, trụ, hố kiểm tra bằng thủ công, rộng <= 1m, sâu <= 1m, đất cấp III	m^3	4,80
2	Ván khuôn gỗ. Ván khuôn móng cột, móng vuông, chữ nhật	100 m^2	0,080
3	Đổ bê tông thủ công bằng máy trộn, bê tông lót móng, chiều rộng <= 250 cm, đá 4x6, mác 100	m^3	0,10
4	Công tác gia công lắp dựng cốt thép. Cốt thép móng, đường kính cốt thép <= 10mm	tấn	0,0258
5	Công tác gia công lắp dựng cốt thép. Cốt thép móng, đường kính cốt thép <= 18mm	tấn	0,0227
6	Đổ bê tông thủ công bằng máy trộn, bê tông móng, chiều rộng <= 250 cm, đá 1x2, mác 200	m^3	0,650
7	Đắp đất nền móng công trình, nền đường	m^3	4,1250

STT	Nội dung	Đvt	Khối lượng
8	Gia công cột bằng thép hình	tấn	0,1899
9	Lắp dựng cột thép các loại	tấn	0,1899
10	Bu lông chân cột	cái	32,0
11	Gia công vì kèo thép hình khẩu độ nhỏ, khẩu độ <= 9 m	tấn	0,7270
12	Lắp dựng vì kèo thép khẩu độ <= 18 m	tấn	0,7270
13	Gia công xà gồ thép	tấn	0,9284
14	Lắp dựng xà gồ thép	tấn	0,9284
15	Sơn sắt thép bằng sơn các loại, 1 nước lót, 2 nước phủ	m^2	174,4532
16	Lợp mái bằng tôn màu 4.5 dem	100 m^2	2,7016
17	Lắp dựng dàn giáo ngoài, chiều cao <= 16 m	100 m^2	2,130
B	SÂN, NỀN		
18	Phá dỡ kết cấu bê tông không cốt thép bằng máy khoan cầm tay	m^3	1,570
19	Đào san đất bằng máy đào 1,25 m3, đất cấp III	100 m^3	0,2572
20	Vận chuyển đất bằng ôtô tự đổ 7 tấn trong phạm vi <= 1000m, đất cấp III	100 m^3	0,2572
21	Rải giấy dầu lớp cách ly	100 m^2	2,5716
22	Đổ bê tông thủ công bằng máy trộn, bê tông nền, đá 1x2, mác 200	m^3	25,7160
23	Cắt khe nền bê tông độ sâu bằng ¼ chiều dày nền bê tông	10 m	4,510
24	Trám khe nền bê tông nhà xe	10 m	4,510
25	Sơn vạch nhà xe, 1 nước lót, 2 nước phủ	m^2	2,70
C	BÓ VỈA		
26	Đào đất móng băng bằng thủ công, rộng <= 3m, sâu <= 1m, đất cấp III	m^3	0,8521
27	Ván khuôn gỗ. Ván khuôn bó nền	100 m^2	0,1705
28	Đổ bê tông thủ công bằng máy trộn, bê tông lót móng, chiều rộng <= 250 cm, đá 4x6, mác 100	m^3	0,8521
29	Đổ bê tông thủ công bằng máy trộn, bê tông bó vỉa, đá 1x2, mác 200	m^3	1,0226
D	HỆ THỐNG THOÁT NƯỚC		

STT	Nội dung	Đvt	Khối lượng
30	Lắp đặt Ống nhựa PVC D90 dày 2,1mm	100 m	0,1950
31	Lắp đặt Ống nhựa PVC D114 dày 3,2mm	100 m	0,150
32	Lắp đặt Lơi PVC D90	cái	6,0
33	Lắp đặt T cong giảm PVC D114/90	cái	3,0
34	Lắp đặt T PVC D114	cái	1,0
35	Lắp đặt lơi PVC D114	cái	1,0
36	Lắp đặt nối PVC D114	cái	2,0
37	Cầu chắn rác	cái	3,0
38	Cùm ống nước 90	cái	6,0

7. Địa chỉ nhận hồ sơ: Văn thư Bệnh viện (Một cửa), địa chỉ: Thôn Nam Sơn, xã Núi Thành, Thành phố Đà Nẵng.

8. Yêu cầu hồ sơ chào giá: Bì dán kín có niêm phong, trên bì ghi rõ: Đơn vị báo giá, địa chỉ, số điện thoại, ghi nội dung báo giá, theo thông báo số: /TB-BV ngày …/…/2025 của Bệnh viện.

- Yêu cầu nhà thầu cần khảo sát thực tế trước khi gửi báo giá (Hồ sơ báo giá chi tiết rõ ràng, đúng theo định mức xây dựng hiện hành, cam kết đảm bảo an toàn điện, PCCC và an toàn vệ sinh lao động).

- Hồ sơ ghi rõ thời hạn thi công và thời gian bảo hành

9. Thời hạn tiếp nhận hồ sơ và thời điểm mở hồ sơ chào giá:

- Hạn cuối nhận hồ sơ : 10 giờ 30 ngày 27 tháng 10 năm 2025

- Thời điểm mở báo giá: 10 giờ 35 ngày 27 tháng 10 năm 2025

10. Địa điểm mở hồ sơ chào giá: Phòng Giao ban Bệnh viện.

11. Nhà thầu được lựa chọn đáp ứng yêu cầu sau:

- Lập chào giá cạnh tranh *(Theo mẫu và Dự toán kèm theo)*

- Có giá chào phù hợp nhất *(Giá đã bao gồm vật liệu, nhân công, máy thi công…, thuế, và các chi phí khác để hoàn thiện công việc theo bản vẽ hồ sơ thiết kế được duyệt).*

12. Mọi vướng mắc và muốn biết rõ thêm thông tin gói thầu, xin vui lòng liên hệ anh Trần Hùng, Trưởng Phòng Hành chính Quản trị, SĐT 0905 118 206.

Trân trọng kính mời các nhà thầu có đủ điều kiện, năng lực và quan tâm đến khảo sát và gửi báo giá tham gia thực hiện gói thầu.

Nơi nhận:
- Các nhà thầu;
- Đăng trang mua sắm công quốc gia, website Bệnh viện;
- Lưu: VT, HCQT.

GIÁM ĐỐC

BỆNH VIỆN ĐA KHOA TRUNG ƯƠNG QUẢNG NAM

Nguyễn Đình Hùng

BẢNG CHÀO GIÁ CẠNH TRANH

(Gói thầu:……)

Kính gửi: Bệnh viện Đa khoa Trung ương Quảng Nam

Bệnh viện Đa khoa Trung ương Quảng Nam mời chào giá cạnh tranh theo Thông báo số ……..TB-BV ngày …./…../20…..

Tên đơn vị: …….....

Mã số thuế:…….....

Ngành nghề kinh doanh dịch vụ chính: …….....

Địa chỉ:…….....

Số điện thoại : ……

Nội dung chào giá như sau:

ĐVT: Đồng

TT	Tên quy cách, mẫu mã, chất lượng, thông số kỹ thuật, hãng, sản xuất nước sản xuất, năm sản xuất, hình ảnh	Đvt	Khối lượng	Đơn giá	Thành tiền
	Tổng cộng				

Số tiền viết bằng chữ: ……

Giá chào là giá đã bao gồm chi phí vật liệu, nhân công, máy thi công, thuế VAT, chi phí bốc vác, vận chuyển, lắp đặt và chi phí khác (nếu có) đến tại nơi sử dụng;

Báo giá có hiệu lực:……. ngày kể từ ngày ký.

Thời gian thực hiện gói thầu: ……..

Thời gian bảo hành:..... kể từ ngày ký nghiệm thu thanh lý Hợp đồng.

Xin trân trọng!

ĐẠI DIỆN ĐƠN VỊ

(Ký tên đóng dấu)

CÔNG TY CỔ PHẦN KIẾN TRÚC VÀ XÂY DỰNG BẮC CHU LAI
ĐC: Thôn Phú Nhơn, Tam Hiệp, Huyện Núi Thành, Tỉnh Quảng Nam
Điện thoại : 0908771996 - Mail : congtybacchulai@gmail.com

CỘNG HOÀ XÃ HỘI CHỦ NGHĨA VIỆT NAM

Độc lập - Tự do - Hạnh phúc

**** ✍ & ✍ ****

HỒ SƠ THIẾT KẾ

CÔNG TRÌNH: BỆNH VIỆN ĐA KHOA TRUNG ƯƠNG QUẢNG NAM

HẠNG MỤC: NHÀ ĐỂ XE Ô TÔ CHO CÁN BỘ VÀ NHÂN VIÊN BỆNH VIỆN

ĐỊA ĐIỂM: XÃ NÚI THÀNH, TP ĐÀ NẴNG

CHỦ ĐẦU TƯ: BỆNH VIỆN ĐA KHOA TRUNG ƯƠNG QUẢNG NAM

Năm 2025

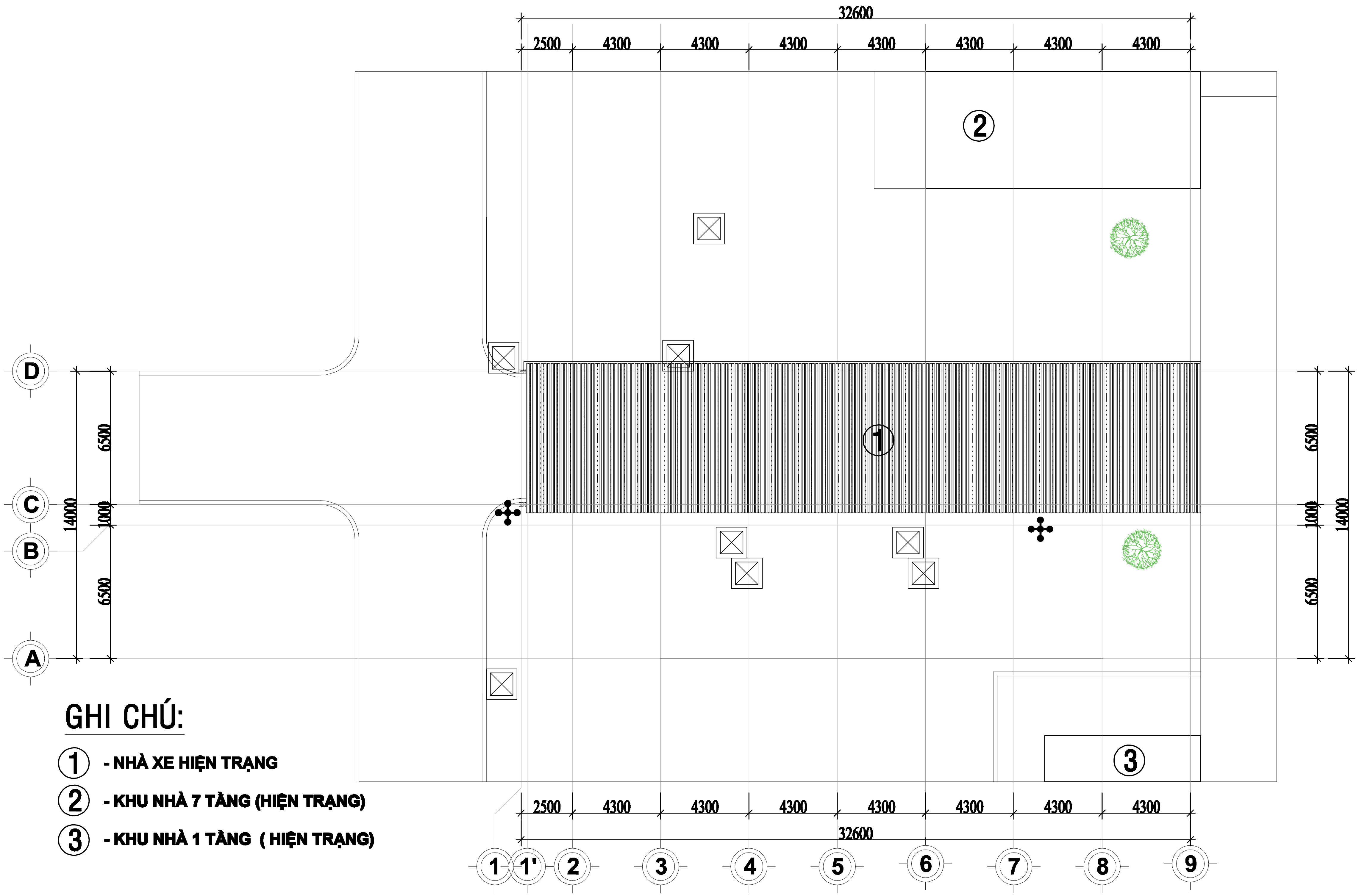

GHI CHÚ:

1. - NHÀ XE HIỆN TRẠNG
2. - KHU NHÀ 7 TẦNG (HIỆN TRẠNG)
3. - KHU NHÀ 1 TẦNG (HIỆN TRẠNG)

- HỐ GA
- CỘT ĐÈN
- CÂY XANH

MẶT BẰNG HIỆN TRẠNG - TL: 1/100

GHI CHÚ

THẨM TRA THIẾT KẾ

HIỆU CHỈNH VÀ NGÀY HOÀN THÀNH

A		B	
C		D	
E		F	
G		H	
		J	

MỤC ĐÍCH PHÁT HÀNH

THIẾT KẾ SƠ BỘ	☐
TRÌNH DUYỆT	●
THIẾT KẾ BV THI CÔNG	●
HIỆU CHỈNH	☐
HOÀN CÔNG	☐

CHỦ ĐẦU TƯ :

BỆNH VIỆN ĐA KHOA
TRUNG ƯƠNG QUẢNG NAM

ĐƠN VỊ THIẾT KẾ:

CÔNG TY CỔ PHẦN KIẾN TRÚC VÀ XÂY DỰNG
BẮC CHU LAI
ĐỊA CHỈ: THÔN PHÁI NHƠN- XÃ NÚI THÀNH - TP ĐÀ NẴNG

P. GIÁM ĐỐC
KS. LÊ VĂN THANH

CHỦ NHIỆM ĐỒ ÁN
KS. LÊ VĂN THANH

CHỦ TRÌ THIẾT KẾ
KS. LÊ VĂN THANH

THIẾT KẾ
KS. ĐỖ VĂN THẮNG

QUẢN LÝ KỸ THUẬT
KS. LÊ VĂN HOÀNG

TÊN CÔNG TRÌNH:
BỆNH VIỆN ĐOA KHOA TRUNG ƯƠNG QUẢNG NAM
HẠNG MỤC:
NHÀ ĐỂ XE Ô TÔ CHO CÁN BỘ VÀ NHÂN VIÊN BV
ĐỊA ĐIỂM XÂY DỰNG:
XÃ NÚI THÀNH, TP ĐÀ NẴNG

HẠNG MỤC	

TÊN BẢN VẼ

MẶT BẰNG HIỆN TRẠNG

SỐ HIỆU BẢN VẼ	01
NĂM HOÀN THÀNH	TỈ LỆ BẢN VẼ
2025	

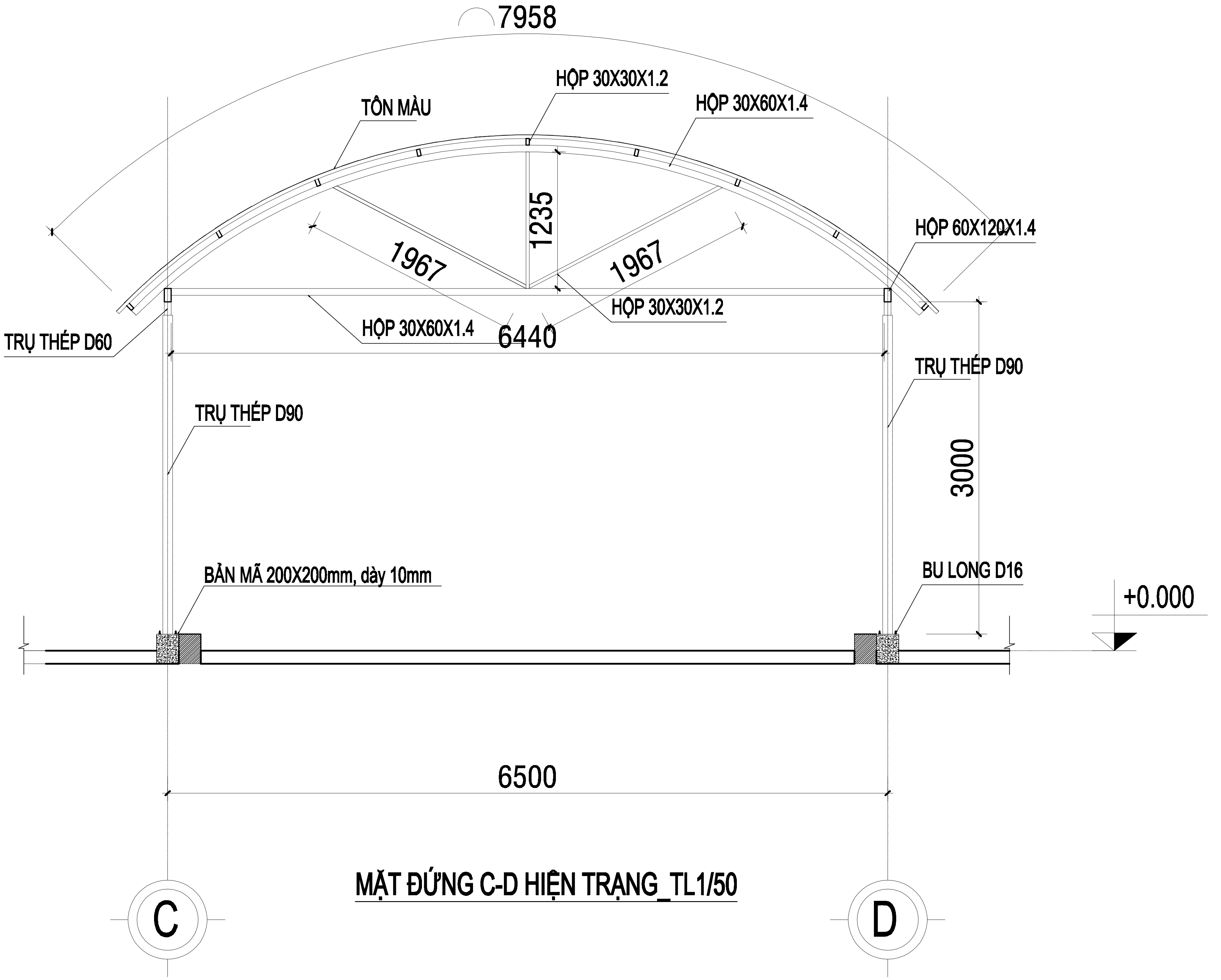

MẶT ĐỨNG C-D HIỆN TRẠNG_TL1/50

GHI CHÚ

THẨM TRA THIẾT KẾ

HIỆU CHỈNH VÀ NGÀY HOÀN THÀNH			
A		B	
C		D	
E		F	
G		H	
		J	

MỤC ĐÍCH PHÁT HÀNH	
THIẾT KẾ SƠ BỘ	☐
TRÌNH DUYỆT	●
THIẾT KẾ BV THI CÔNG	●
HIỆU CHỈNH	☐
HOÀN CÔNG	☐

CHỦ ĐẦU TƯ :

BỆNH VIỆN ĐA KHOA

TRUNG ƯƠNG QUẢNG NAM

ĐƠN VỊ THIẾT KẾ:

CÔNG TY CỔ PHẦN KIẾN TRÚC VÀ XÂY DỰNG
BẮC CHU LAI
ĐỊA CHỈ: THÔN PHÁI NHƠN- XÃ NÚI THÀNH - TP ĐÀ NẴNG

P. GIÁM ĐỐC
KS. LÊ VĂN THANH

CHỦ NHIỆM ĐỒ ÁN
KS. LÊ VĂN THANH

CHỦ TRÌ THIẾT KẾ
KS. LÊ VĂN THANH

THIẾT KẾ
KS. ĐỖ VĂN THẮNG

QUẢN LÝ KỸ THUẬT
KS. LÊ VĂN HOÀNG

TÊN CÔNG TRÌNH:
BỆNH VIỆN ĐOA KHOA TRUNG ƯƠNG QUẢNG NAM
HẠNG MỤC:
NHÀ ĐỂ XE Ô TÔ CHO CÁN BỘ VÀ NHÂN VIÊN BV
ĐỊA ĐIỂM XÂY DỰNG:
XÃ NÚI THÀNH, TP ĐÀ NẴNG

HẠNG MỤC	

TÊN BẢN VẼ

MẶT ĐỨNG C-D
HIỆN TRẠNG

SỐ HIỆU BẢN VẼ	02
NĂM HOÀN THÀNH	TỈ LỆ BẢN VẼ
2025	

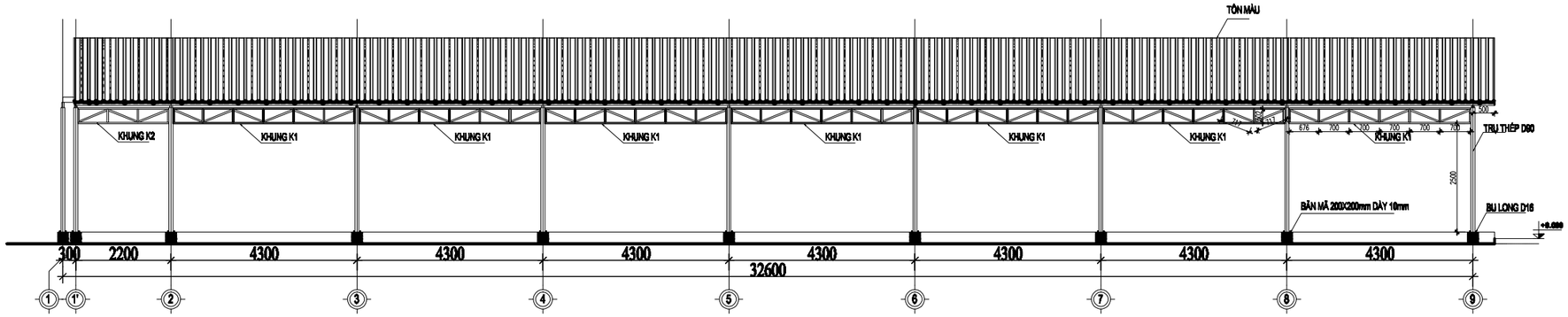

MẶT ĐỨNG 1-9 HIỆN TRẠNG_ TL1/100

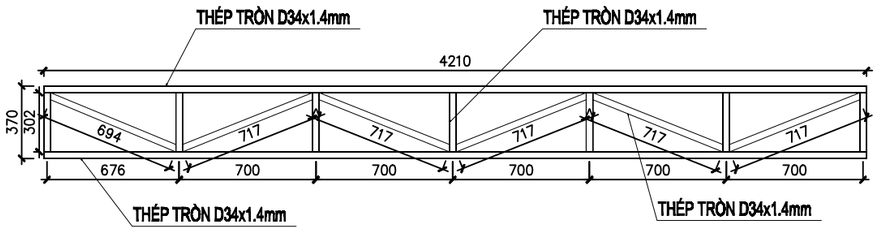

KHUNG K1 : TL1/25

14CK

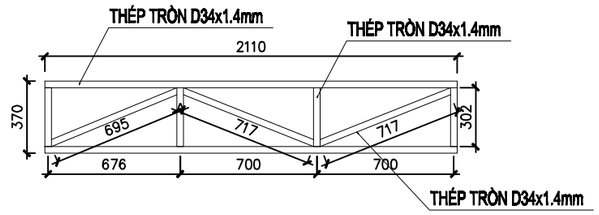

KHUNG K2 : TL1/25

2CK

GHI CHÚ

THẨM TRA THIẾT KẾ

HIỆU CHỈNH VÀ NGÀY HOÀN THÀNH

A		B	
C		D	
E		F	
G		H	
		J	

MỤC ĐÍCH PHÁT HÀNH

THIẾT KẾ SƠ BỘ	☐
TRÌNH DUYỆT	●
THIẾT KẾ BV THI CÔNG	●
HIỆU CHỈNH	☐
HOÀN CÔNG	☐

CHỦ ĐẦU TƯ :

BỆNH VIỆN ĐA KHOA TRUNG ƯƠNG QUẢNG NAM

ĐƠN VỊ THIẾT KẾ:

CÔNG TY CỔ PHẦN KIẾN TRÚC VÀ XÂY DỰNG BẮC CHU LAI

ĐỊA CHỈ: THÔN PHÚ MEO- XÃ NÚI THÀNH - TP ĐÀ NẴNG

P. GIÁM ĐỐC

KS. LÊ VĂN THANH

CHỦ NHIỆM ĐỒ ÁN

KS. LÊ VĂN THANH

CHỦ TRÌ THIẾT KẾ

KS. LÊ VĂN THANH

THIẾT KẾ

KS. ĐỖ VĂN THẮNG

GIÁM LÝ KỸ THUẬT

KS. LÊ VĂN HOÀNG

TÊN CÔNG TRÌNH:

BỆNH VIỆN ĐOA KHOA TRUNG ƯƠNG QUẢNG NAM

HẠNG MỤC:

NHÀ ĐỂ XE Ô TÔ CHO CÁN BỘ VÀ NHÂN VIÊN BV

ĐỊA ĐIỂM XÂY DỰNG:

XÃ NÚI THÀNH, TP ĐÀ NẴNG

HẠNG MỤC	

TÊN BẢN VẼ

MẶT ĐỨNG 1-9
HIỆN TRẠNG

SỐ HIỆU BẢN VẼ	03
NĂM HOÀN THÀNH	TỈ LỆ BẢN VẼ
2025	

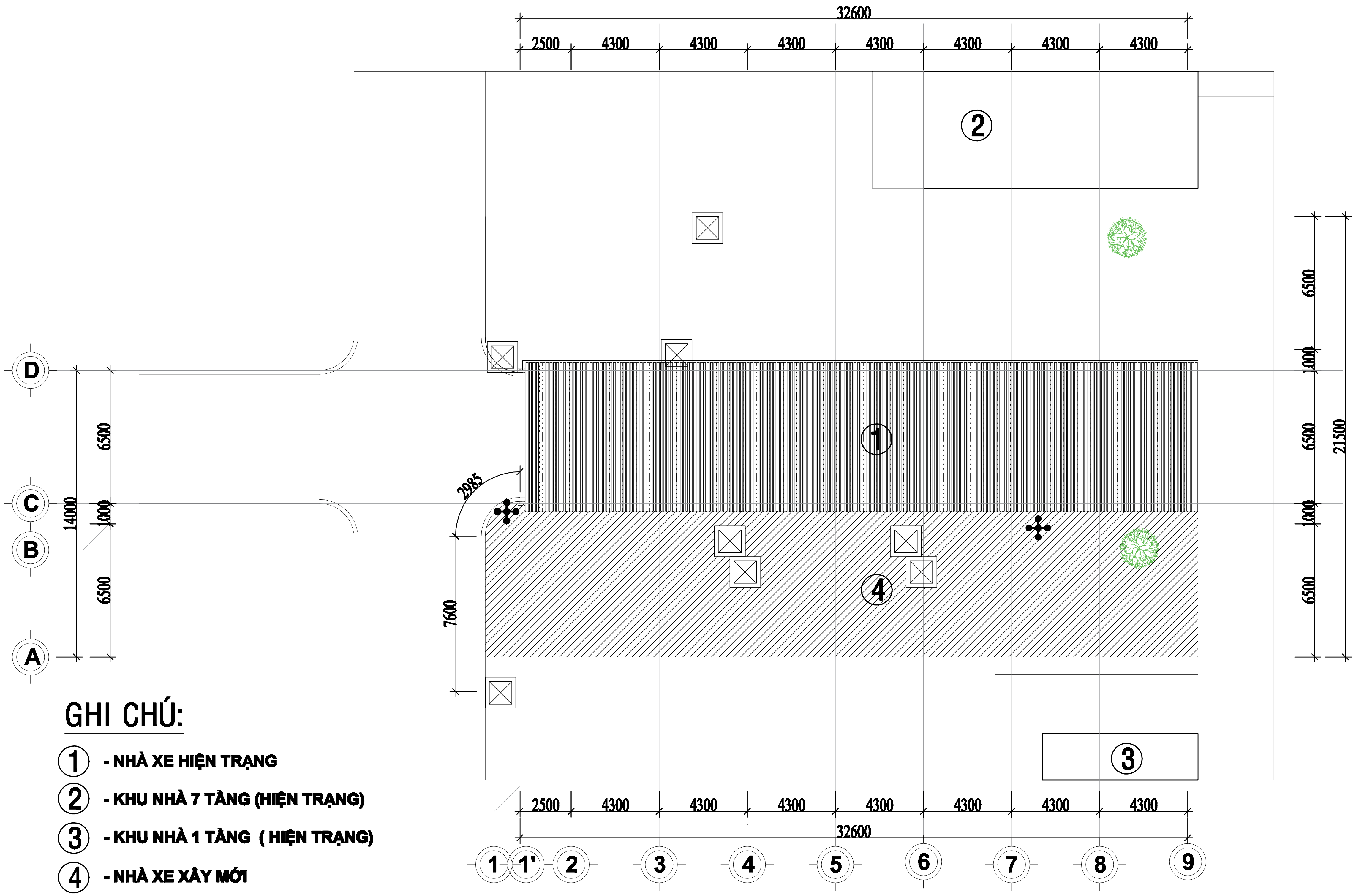

GHI CHÚ:

1. - NHÀ XE HIỆN TRẠNG
2. - KHU NHÀ 7 TẦNG (HIỆN TRẠNG)
3. - KHU NHÀ 1 TẦNG (HIỆN TRẠNG)
4. - NHÀ XE XÂY MỚI

- HỐ GA
- CỘT ĐÈN
- CÂY XANH

MẶT BẰNG CẢI TẠO - TL: 1/100

GHI CHÚ

THẨM TRA THIẾT KẾ

HIỆU CHỈNH VÀ NGÀY HOÀN THÀNH			
A		B	
C		D	
E		F	
G		H	
		J	

MỤC ĐÍCH PHÁT HÀNH	
THIẾT KẾ SƠ BỘ	☐
TRÌNH DUYỆT	●
THIẾT KẾ BV THI CÔNG	●
HIỆU CHỈNH	☐
HOÀN CÔNG	☐

CHỦ ĐẦU TƯ :

BỆNH VIỆN ĐA KHOA
TRUNG ƯƠNG QUẢNG NAM

bacchulai architect & construction

ĐƠN VỊ THIẾT KẾ:

CÔNG TY CỔ PHẦN KIẾN TRÚC VÀ XÂY DỰNG
BẮC CHU LAI
ĐỊA CHỈ: THÔN PHÁI NHƠN- XÃ NÚI THÀNH - TP ĐÀ NẴNG

P. GIÁM ĐỐC
KS. LÊ VĂN THANH

CHỦ NHIỆM ĐỒ ÁN
KS. LÊ VĂN THANH

CHỦ TRÌ THIẾT KẾ
KS. LÊ VĂN THANH

THIẾT KẾ
KS. ĐỖ VĂN THẮNG

QUẢN LÝ KỸ THUẬT
KS. LÊ VĂN HOÀNG

TÊN CÔNG TRÌNH:
BỆNH VIỆN ĐOA KHOA TRUNG ƯƠNG QUẢNG NAM
HẠNG MỤC:
NHÀ ĐỂ XE Ô TÔ CHO CÁN BỘ VÀ NHÂN VIÊN BV
ĐỊA ĐIỂM XÂY DỰNG:
XÃ NÚI THÀNH, TP ĐÀ NẴNG

HẠNG MỤC	

TÊN BẢN VẼ

MẶT BẰNG CẢI TẠO

SỐ HIỆU BẢN VẼ	04
NĂM HOÀN THÀNH	TỈ LỆ BẢN VẼ
2025	

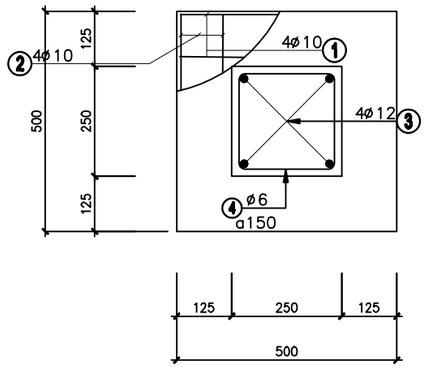

MẶT BẰNG MÓNG M1 _TL :1/10

(SL: 8 CK)

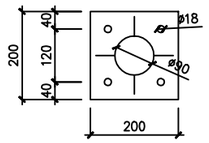

BM1 _TL :1/10

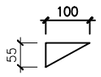

BM2 _TL :1/10

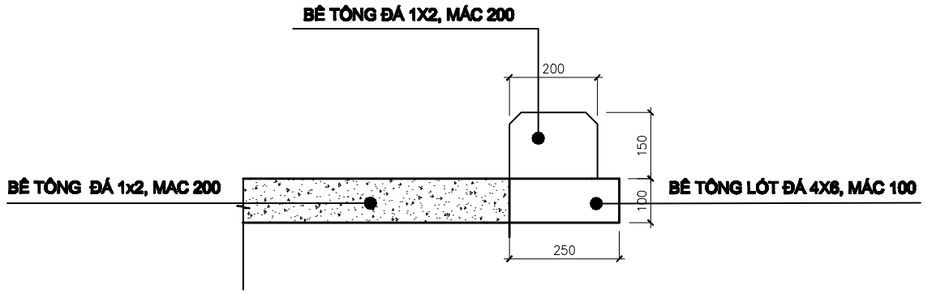

CHI TIẾT BÓ VỈA BÓ VỈA, BỒN HOA _TL :1/10

L= 34.1m

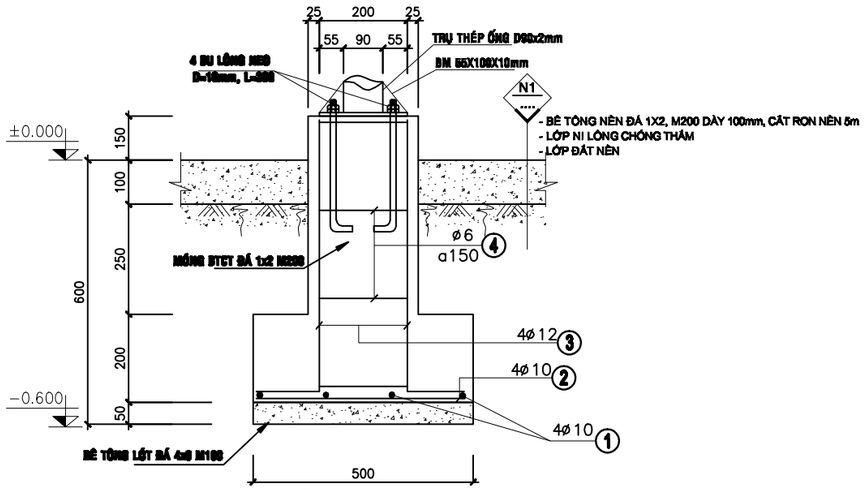

MẶT CẮT MÓNG M1 _TL :1/10

BẢNG THỐNG KÊ CỐT THÉP MÓNG M1

TÊN C.KIỆN	SỐ HIỆU	HÌNH DẠNG - KÍCH THƯỚC	ĐƯỜNG KÍNH (mm)	CHIỀU DÀI 1 THANH (mm)	SỐ LƯỢNG		TỔNG CHIỀU DÀI (m)	TỔNG T.LƯỢNG (Kg)
					1 C.KIỆN	T.BỘ		
Móng M1 Số lượng: 1CK	1	450	10	450	4	4	1.8	1.11
	2	450	10	450	4	4	1.8	1.11
	3	200 600	12	800	4	4	3.2	2.84
	4	200 200 50	6	900	5	5	4.5	1.00

- Trọng lượng thép có đường kính Φ6 = 1 kg; Chiều dài = 4.5 mét
- Trọng lượng thép có đường kính Φ10 = 2.22 kg; Chiều dài = 3.6 mét
- Trọng lượng thép có đường kính Φ12 = 2.84 kg; Chiều dài = 3.2 mét

GHI CHÚ

THẨM TRA THIẾT KẾ

HIỆU CHỈNH VÀ NGÀY HOÀN THÀNH

A		B	
C		D	
E		F	
G		H	
		J	

MỤC ĐÍCH PHÁT HÀNH

THIẾT KẾ SƠ BỘ	☐
TRÌNH DUYỆT	●
THIẾT KẾ BV THI CÔNG	●
HIỆU CHỈNH	☐
HOÀN CÔNG	☐

CHỦ ĐẦU TƯ:

BỆNH VIỆN ĐA KHOA TRUNG ƯƠNG QUẢNG NAM

ĐƠN VỊ THIẾT KẾ:

CÔNG TY CỔ PHẦN KIẾN TRÚC VÀ XÂY DỰNG BẮC CHU LAI

ĐỊA CHỈ: THÔN PHÚ MINH - XÃ NÔI THÀNH - TP ĐÀ NẴNG

P. GIÁM ĐỐC

KS. LÊ VĂN THANH

CHỦ NHIỆM ĐỒ ÁN

KS. LÊ VĂN THANH

CHỦ TRÌ THIẾT KẾ

KS. LÊ VĂN THANH

THIẾT KẾ

KS. BÙI VĂN THẮNG

GIÁM LÝ KỸ THUẬT

KS. LÊ VĂN HOÀNG

TÊN CÔNG TRÌNH:

BỆNH VIỆN ĐOA KHOA TRUNG ƯƠNG QUẢNG NAM

HẠNG MỤC:

NHÀ ĐỂ XE Ô TÔ CHO CÁN BỘ VÀ NHÂN VIÊN BV

ĐỊA ĐIỂM XÂY DỰNG:

XÃ NÔI THÀNH, TP ĐÀ NẴNG

HẠNG MỤC

TÊN BẢN VẼ

CHI TIẾT MÓNG

SỐ HIỆU BẢN VẼ	05
NĂM HOÀN THÀNH	TỈ LỆ BẢN VẼ
2025	

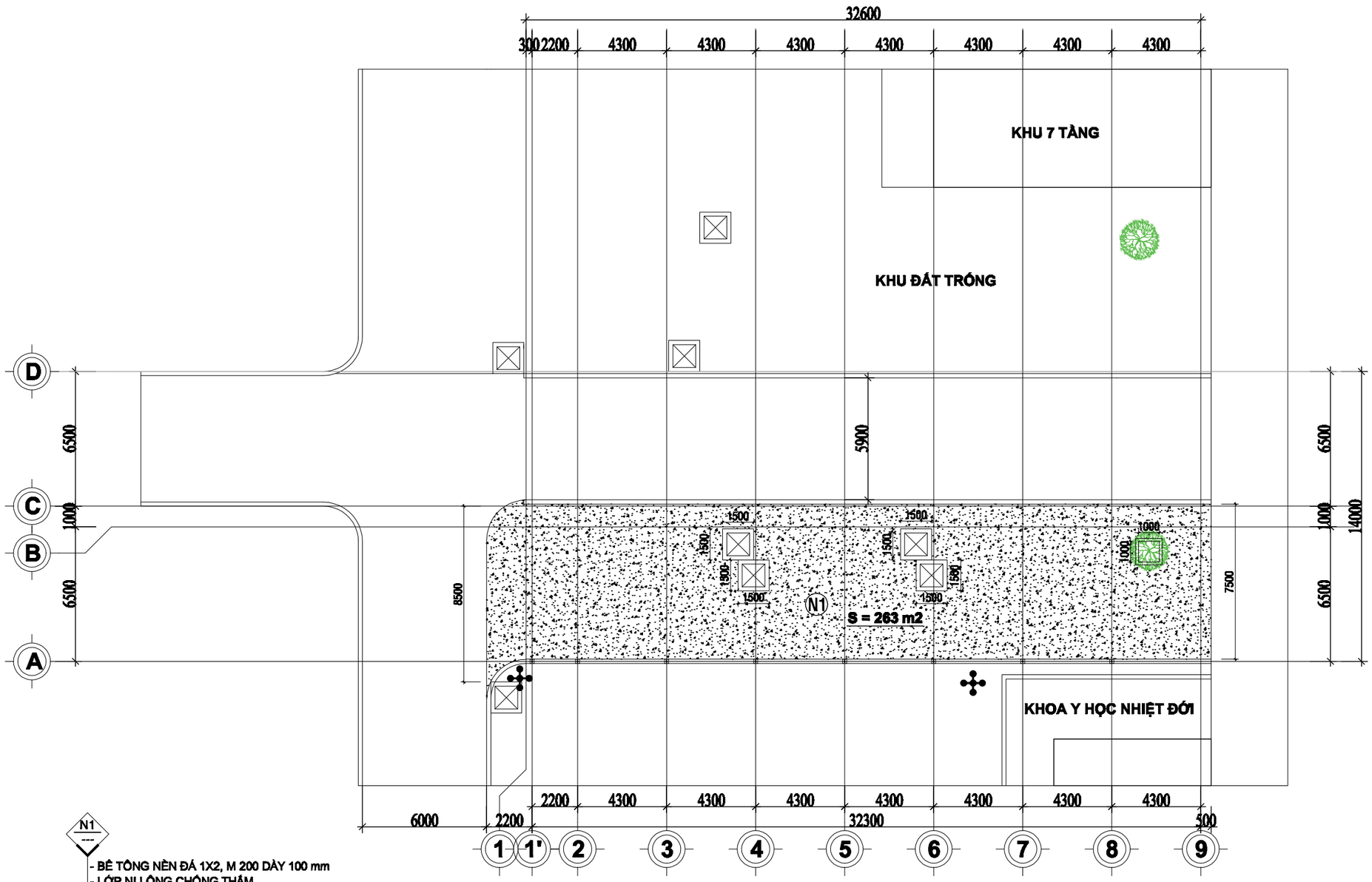

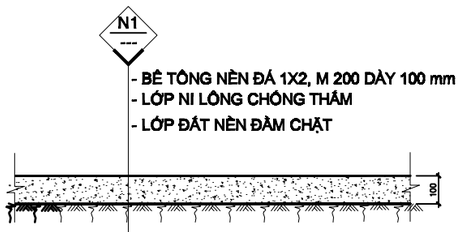

MẶT CẮT NỀN N1 TL :1/10

MẶT BẰNG NỀN BÊ TÔNG XÂY MỚI - TL: 1/100

- NỀN SÂN BÊ TÔNG CÁN DỐC VỀ HỐ GA

GHI CHÚ

THẨM TRA THIẾT KẾ

HIỆU CHỈNH VÀ NGÀY HOÀN THÀNH			
A		B	
C		D	
E		F	
G		H	
		J	

MỤC ĐÍCH PHÁT HÀNH	
THIẾT KẾ SƠ BỘ	☐
TRÌNH DUYỆT	●
THIẾT KẾ BV THI CÔNG	●
HIỆU CHỈNH	☐
HOÀN CÔNG	☐

CHỦ ĐẦU TƯ:

BỆNH VIỆN ĐA KHOA TRUNG ƯƠNG QUẢNG NAM

ĐƠN VỊ THIẾT KẾ:

CÔNG TY CỔ PHẦN KIẾN TRÚC VÀ XÂY DỰNG BẮC CHU LAI

ĐỊA CHỈ: THÔN PHÚ NHƠN- XÃ NÚI THÀNH - TP ĐÀ NẴNG

P. GIÁM ĐỐC	KS. LÊ VĂN THANH
CHỦ NHIỆM ĐỒ ÁN	KS. LÊ VĂN THANH
CHỦ TRÌ THIẾT KẾ	KS. LÊ VĂN THANH
THIẾT KẾ	KS. ĐỖ VĂN THẮNG
GIÁM LÝ KỸ THUẬT	KS. LÊ VĂN HOÀNG

TÊN CÔNG TRÌNH:

BỆNH VIỆN ĐOA KHOA TRUNG ƯƠNG QUẢNG NAM

HẠNG MỤC:

NHÀ ĐỂ XE Ô TÔ CHO CÁN BỘ VÀ NHÂN VIÊN BV

ĐỊA ĐIỂM XÂY DỰNG:

XÃ NÚI THÀNH, TP ĐÀ NẴNG

HẠNG MỤC	

TÊN BẢN VẼ

MẶT BẰNG NỀN BÊ TÔNG

SỐ HIỆU BẢN VẼ	06
NĂM HOÀN THÀNH	TỈ LỆ BẢN VẼ
2025	

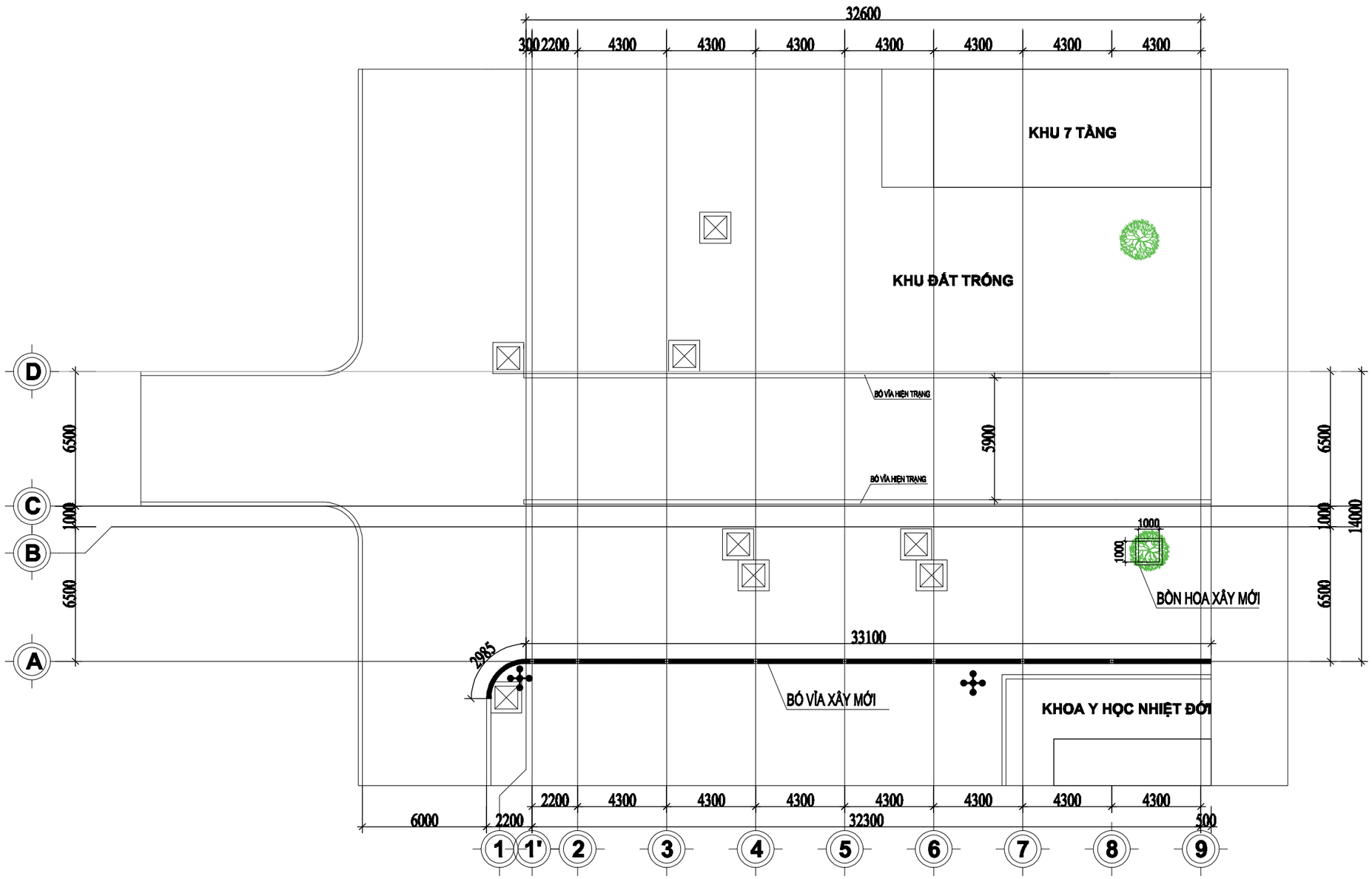

MẶT BẰNG BÓ VỈA XÂY MỚI - TL: 1/100

GHI CHÚ

THẨM TRA THIẾT KẾ

HIỆU CHỈNH VÀ NGÀY HOÀN THÀNH			
A		B	
C		D	
E		F	
G		H	
		J	

MỤC ĐÍCH PHÁT HÀNH	
THIẾT KẾ SƠ BỘ	☐
TRÌNH DUYỆT	●
THIẾT KẾ BV THI CÔNG	●
HIỆU CHỈNH	☐
HOÀN CÔNG	☐

CHỦ ĐẦU TƯ:

BỆNH VIỆN ĐA KHOA TRUNG ƯƠNG QUẢNG NAM

bacchulai architect & construction

ĐƠN VỊ THIẾT KẾ:

CÔNG TY CỔ PHẦN KIẾN TRÚC VÀ XÂY DỰNG BẮC CHU LAI

ĐỊA CHỈ: THÔN PHÚ MONG- XÃ NÚI THÀNH - TP ĐÀ NẴNG

P. GIÁM ĐỐC

KS. LÊ VĂN THANH

CHỦ NHIỆM ĐỒ ÁN

KS. LÊ VĂN THANH

CHỦ TRÌ THIẾT KẾ

KS. LÊ VĂN THANH

THIẾT KẾ

KS. ĐỖ VĂN THẮNG

GIÁM LÝ KỸ THUẬT

KS. LÊ VĂN HOÀNG

TÊN CÔNG TRÌNH:

BỆNH VIỆN ĐOA KHOA TRUNG ƯƠNG QUẢNG NAM

HẠNG MỤC:

NHÀ ĐỂ XE Ô TÔ CHO CÁN BỘ VÀ NHÂN VIÊN BV

ĐỊA ĐIỂM XÂY DỰNG:

XÃ NÚI THÀNH, TP ĐÀ NẴNG

HẠNG MỤC	

TÊN BẢN VẼ

MẶT BÓ VỈA

SỐ HIỆU BẢN VẼ	07
NĂM HOÀN THÀNH	TỈ LỆ BẢN VẼ
2025	

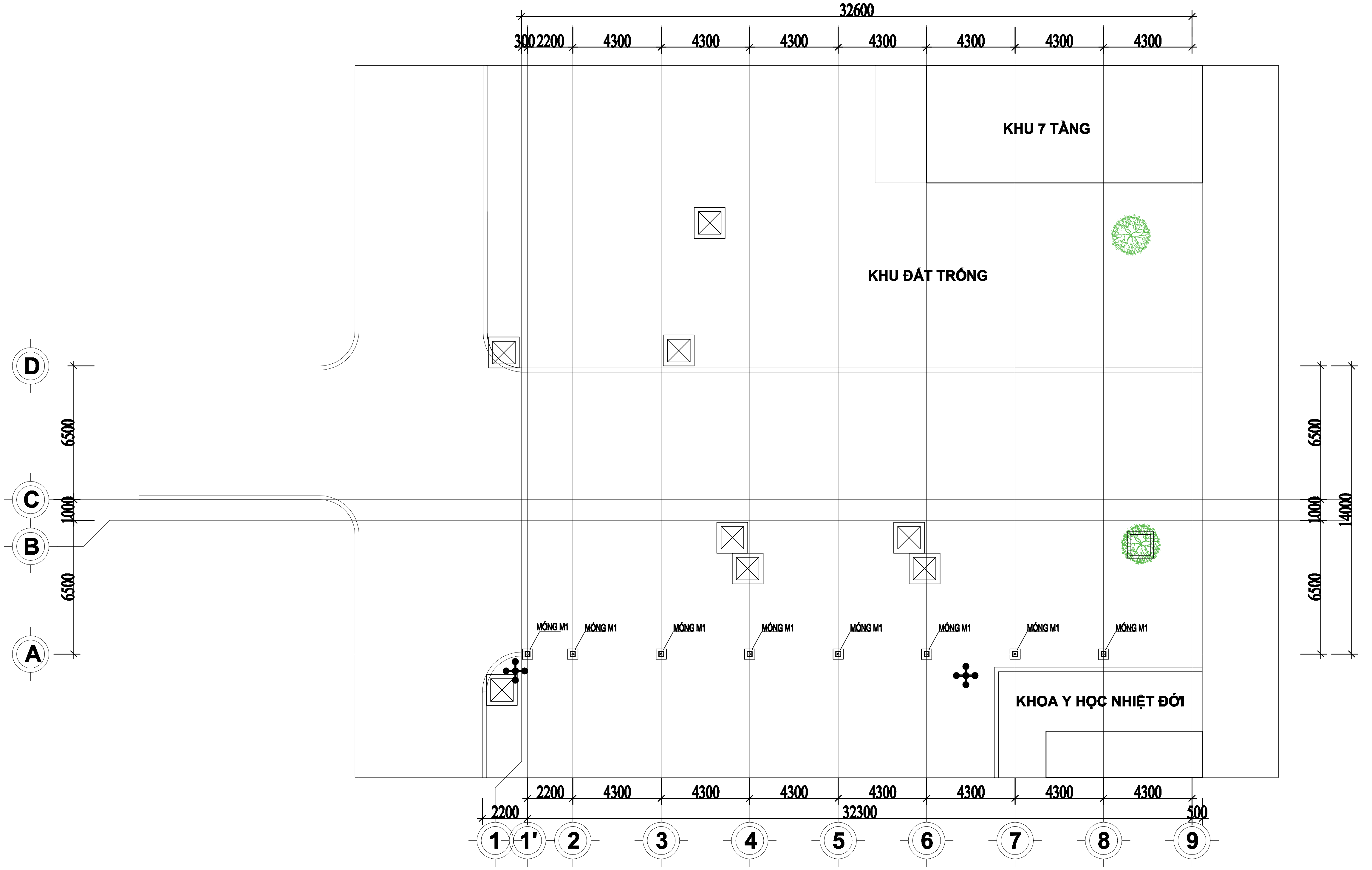

MẶT BẰNG ĐỊNH VỊ MÓNG - TL: 1/100

GHI CHÚ

THẨM TRA THIẾT KẾ

HIỆU CHỈNH VÀ NGÀY HOÀN THÀNH

A		B	
C		D	
E		F	
G		H	
		J	

MỤC ĐÍCH PHÁT HÀNH

THIẾT KẾ SƠ BỘ	☐
TRÌNH DUYỆT	●
THIẾT KẾ BV THI CÔNG	●
HIỆU CHỈNH	☐
HOÀN CÔNG	☐

CHỦ ĐẦU TƯ :

BỆNH VIỆN ĐA KHOA

TRUNG ƯƠNG QUẢNG NAM

ĐƠN VỊ THIẾT KẾ:

CÔNG TY CỔ PHẦN KIẾN TRÚC VÀ XÂY DỰNG
BẮC CHU LAI
ĐỊA CHỈ: THÔN PHÁI NHƠN- XÃ NÚI THÀNH - TP ĐÀ NẴNG

P. GIÁM ĐỐC
KS. LÊ VĂN THANH

CHỦ NHIỆM ĐỒ ÁN
KS. LÊ VĂN THANH

CHỦ TRÌ THIẾT KẾ
KS. LÊ VĂN THANH

THIẾT KẾ
KS. ĐỖ VĂN THẮNG

QUẢN LÝ KỸ THUẬT
KS. LÊ VĂN HOÀNG

TÊN CÔNG TRÌNH:
BỆNH VIỆN ĐOA KHOA TRUNG ƯƠNG QUẢNG NAM
HẠNG MỤC:
NHÀ ĐỂ XE Ô TÔ CHO CÁN BỘ VÀ NHÂN VIÊN BV
ĐỊA ĐIỂM XÂY DỰNG:
XÃ NÚI THÀNH, TP ĐÀ NẴNG

HẠNG MỤC	

TÊN BẢN VẼ

MẶT BẰNG ĐỊNH VỊ MÓNG

SỐ HIỆU BẢN VẼ	08
NĂM HOÀN THÀNH	TỈ LỆ BẢN VẼ
2025	

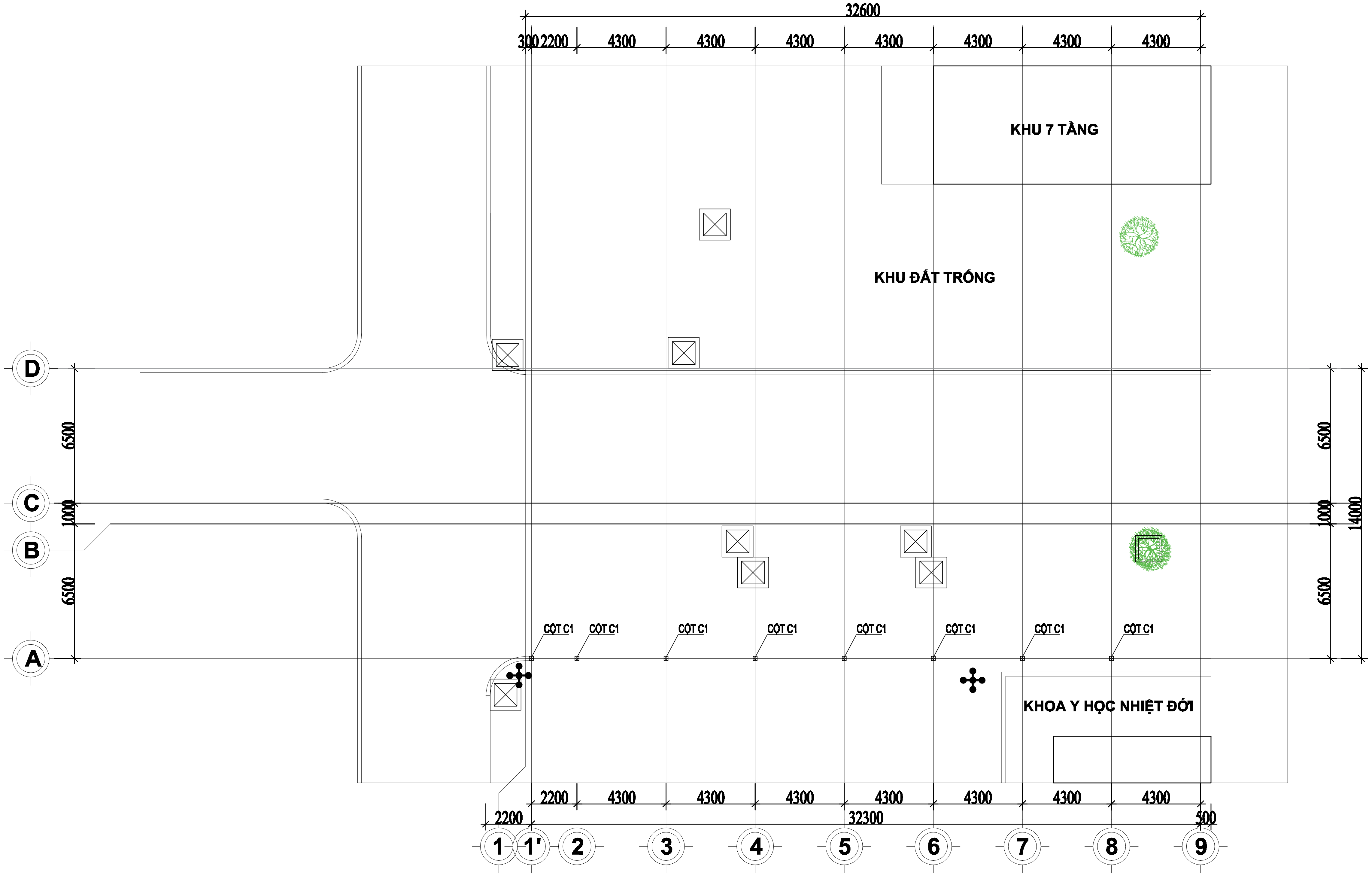

MẶT BẰNG ĐỊNH VỊ CỘT - TL: 1/100

GHI CHÚ

THẨM TRA THIẾT KẾ

HIỆU CHỈNH VÀ NGÀY HOÀN THÀNH			
A		B	
C		D	
E		F	
G		H	
		J	

MỤC ĐÍCH PHÁT HÀNH

THIẾT KẾ SƠ BỘ	☐
TRÌNH DUYỆT	●
THIẾT KẾ BV THI CÔNG	●
HIỆU CHỈNH	☐
HOÀN CÔNG	☐

CHỦ ĐẦU TƯ :

BỆNH VIỆN ĐA KHOA
TRUNG ƯƠNG QUẢNG NAM

ĐƠN VỊ THIẾT KẾ:

CÔNG TY CỔ PHẦN KIẾN TRÚC VÀ XÂY DỰNG
BẮC CHU LAI
ĐỊA CHỈ: THÔN PHÁI NHƠN- XÃ NÚI THÀNH - TP ĐÀ NẴNG

P. GIÁM ĐỐC
KS. LÊ VĂN THANH

CHỦ NHIỆM ĐỒ ÁN
KS. LÊ VĂN THANH

CHỦ TRÌ THIẾT KẾ
KS. LÊ VĂN THANH

THIẾT KẾ
KS. ĐỖ VĂN THẮNG

QUẢN LÝ KỸ THUẬT
KS. LÊ VĂN HOÀNG

TÊN CÔNG TRÌNH:
BỆNH VIỆN ĐOA KHOA TRUNG ƯƠNG QUẢNG NAM
HẠNG MỤC:
NHÀ ĐỂ XE Ô TÔ CHO CÁN BỘ VÀ NHÂN VIÊN BV
ĐỊA ĐIỂM XÂY DỰNG:
XÃ NÚI THÀNH, TP ĐÀ NẴNG

HẠNG MỤC	

TÊN BẢN VẼ

MẶT BẰNG ĐỊNH VỊ CỘT

SỐ HIỆU BẢN VẼ	09
NĂM HOÀN THÀNH	TỈ LỆ BẢN VẼ
2025	

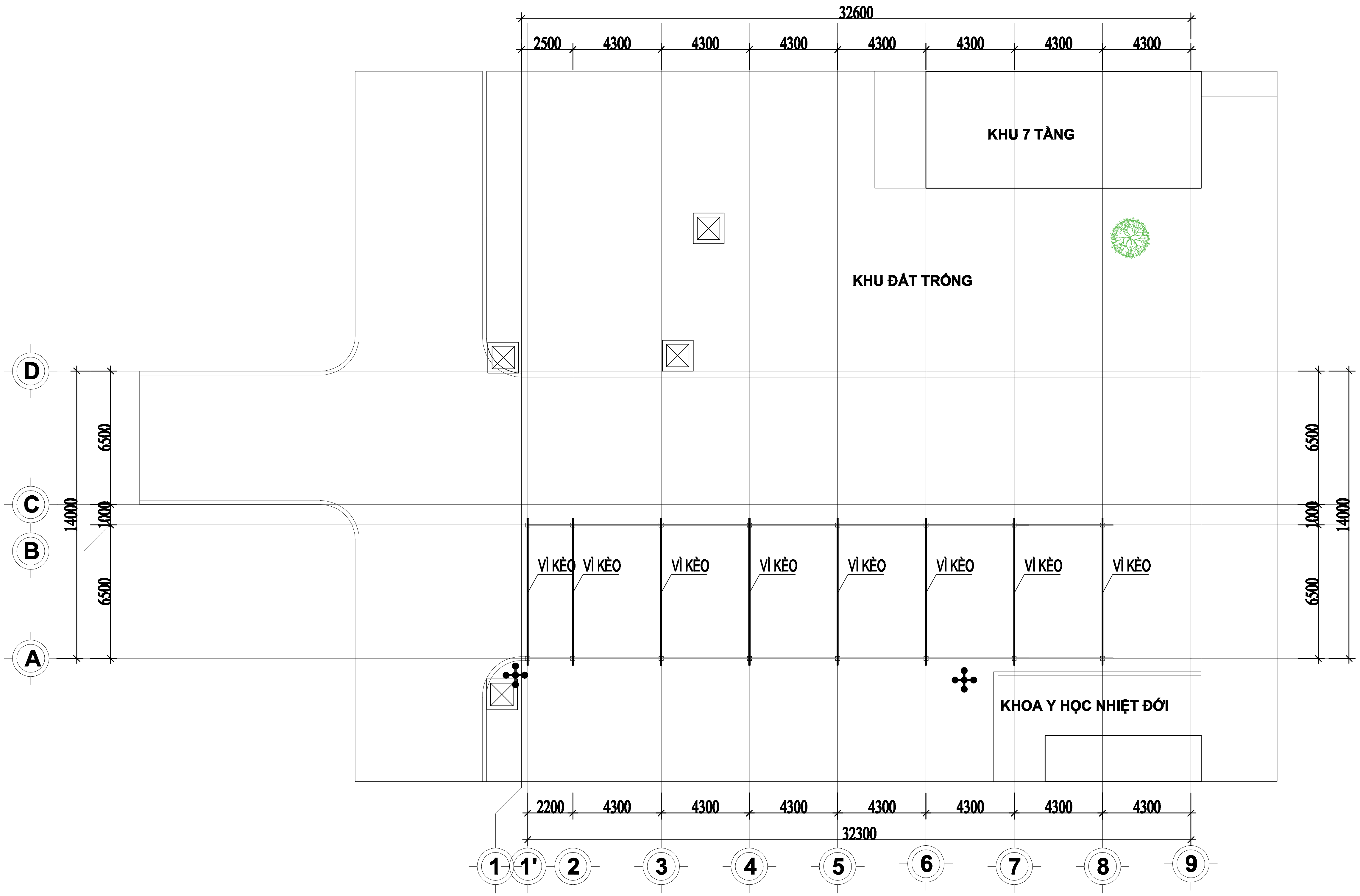

MẶT BẰNG KÈO - TL: 1/100

GHI CHÚ

THẨM TRA THIẾT KẾ

HIỆU CHỈNH VÀ NGÀY HOÀN THÀNH

A		B	
C		D	
E		F	
G		H	
		J	

MỤC ĐÍCH PHÁT HÀNH

THIẾT KẾ SƠ BỘ	☐
TRÌNH DUYỆT	●
THIẾT KẾ BV THI CÔNG	●
HIỆU CHỈNH	☐
HOÀN CÔNG	☐

CHỦ ĐẦU TƯ :

BỆNH VIỆN ĐA KHOA
TRUNG ƯƠNG QUẢNG NAM

ĐƠN VỊ THIẾT KẾ:

CÔNG TY CỔ PHẦN KIẾN TRÚC VÀ XÂY DỰNG
BẮC CHU LAI
ĐỊA CHỈ: THÔN PHÁI NHƠN- XÃ NÚI THÀNH - TP ĐÀ NẴNG

P. GIÁM ĐỐC
KS. LÊ VĂN THANH

CHỦ NHIỆM ĐỒ ÁN
KS. LÊ VĂN THANH

CHỦ TRÌ THIẾT KẾ
KS. LÊ VĂN THANH

THIẾT KẾ
KS. ĐỖ VĂN THẮNG

QUẢN LÝ KỸ THUẬT
KS. LÊ VĂN HOÀNG

TÊN CÔNG TRÌNH:
BỆNH VIỆN ĐOA KHOA TRUNG ƯƠNG QUẢNG NAM
HẠNG MỤC:
NHÀ ĐỂ XE Ô TÔ CHO CÁN BỘ VÀ NHÂN VIÊN BV
ĐỊA ĐIỂM XÂY DỰNG:
XÃ NÚI THÀNH, TP ĐÀ NẴNG

HẠNG MỤC	

TÊN BẢN VẼ

MẶT BẰNG KÈO

SỐ HIỆU BẢN VẼ	10
NĂM HOÀN THÀNH	TỈ LỆ BẢN VẼ
2025	

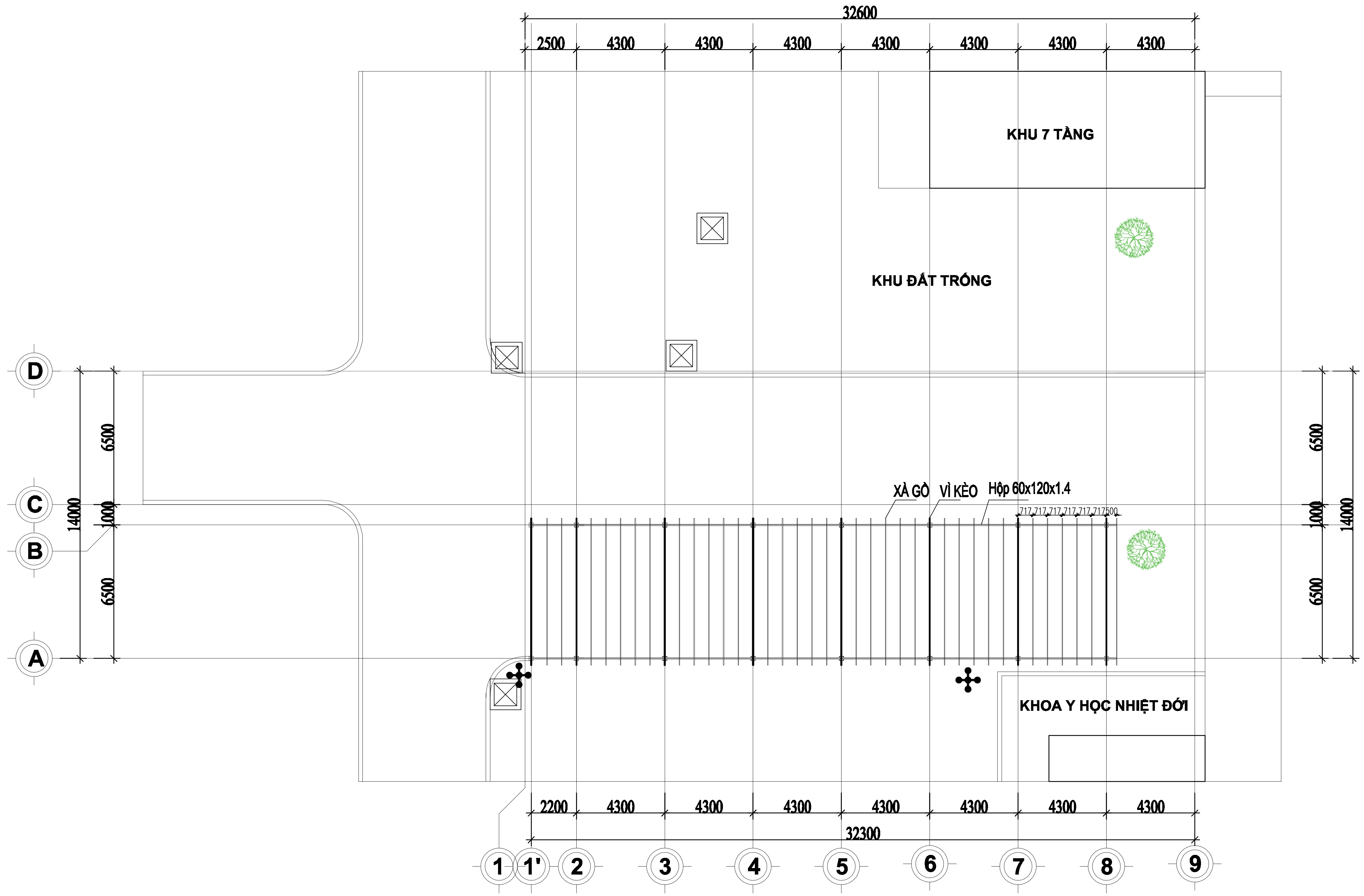

MẶT BẰNG XÀ GỒ NGANG - TL: 1/100

GHI CHÚ

THẨM TRA THIẾT KẾ

HIỆU CHỈNH VÀ NGÀY HOÀN THÀNH

A		B	
C		D	
E		F	
G		H	
		J	

MỤC ĐÍCH PHÁT HÀNH

THIẾT KẾ SƠ BỘ	☐
TRÌNH DUYỆT	●
THIẾT KẾ BV THI CÔNG	●
HIỆU CHỈNH	☐
HOÀN CÔNG	☐

CHỦ ĐẦU TƯ :

BỆNH VIỆN ĐA KHOA
TRUNG ƯƠNG QUẢNG NAM

ĐƠN VỊ THIẾT KẾ:

CÔNG TY CỔ PHẦN KIẾN TRÚC VÀ XÂY DỰNG
BẮC CHU LAI
ĐỊA CHỈ: THÔN PHÁI NHƠN- XÃ NÚI THÀNH - TP ĐÀ NẴNG

P. GIÁM ĐỐC
KS. LÊ VĂN THANH

CHỦ NHIỆM ĐỒ ÁN
KS. LÊ VĂN THANH

CHỦ TRÌ THIẾT KẾ
KS. LÊ VĂN THANH

THIẾT KẾ
KS. ĐỖ VĂN THẮNG

QUẢN LÝ KỸ THUẬT
KS. LÊ VĂN HOÀNG

TÊN CÔNG TRÌNH:
BỆNH VIỆN ĐOA KHOA TRUNG ƯƠNG QUẢNG NAM
HẠNG MỤC:
NHÀ ĐỀ XE Ô TÔ CHO CÁN BỘ VÀ NHÂN VIÊN BV
ĐỊA ĐIỂM XÂY DỰNG:
XÃ NÚI THÀNH, TP ĐÀ NẴNG

HẠNG MỤC	

TÊN BẢN VẼ

MẶT BẰNG XÀ GỒ NGANG

SỐ HIỆU BẢN VẼ	11
NĂM HOÀN THÀNH	TỈ LỆ BẢN VẼ
2025	

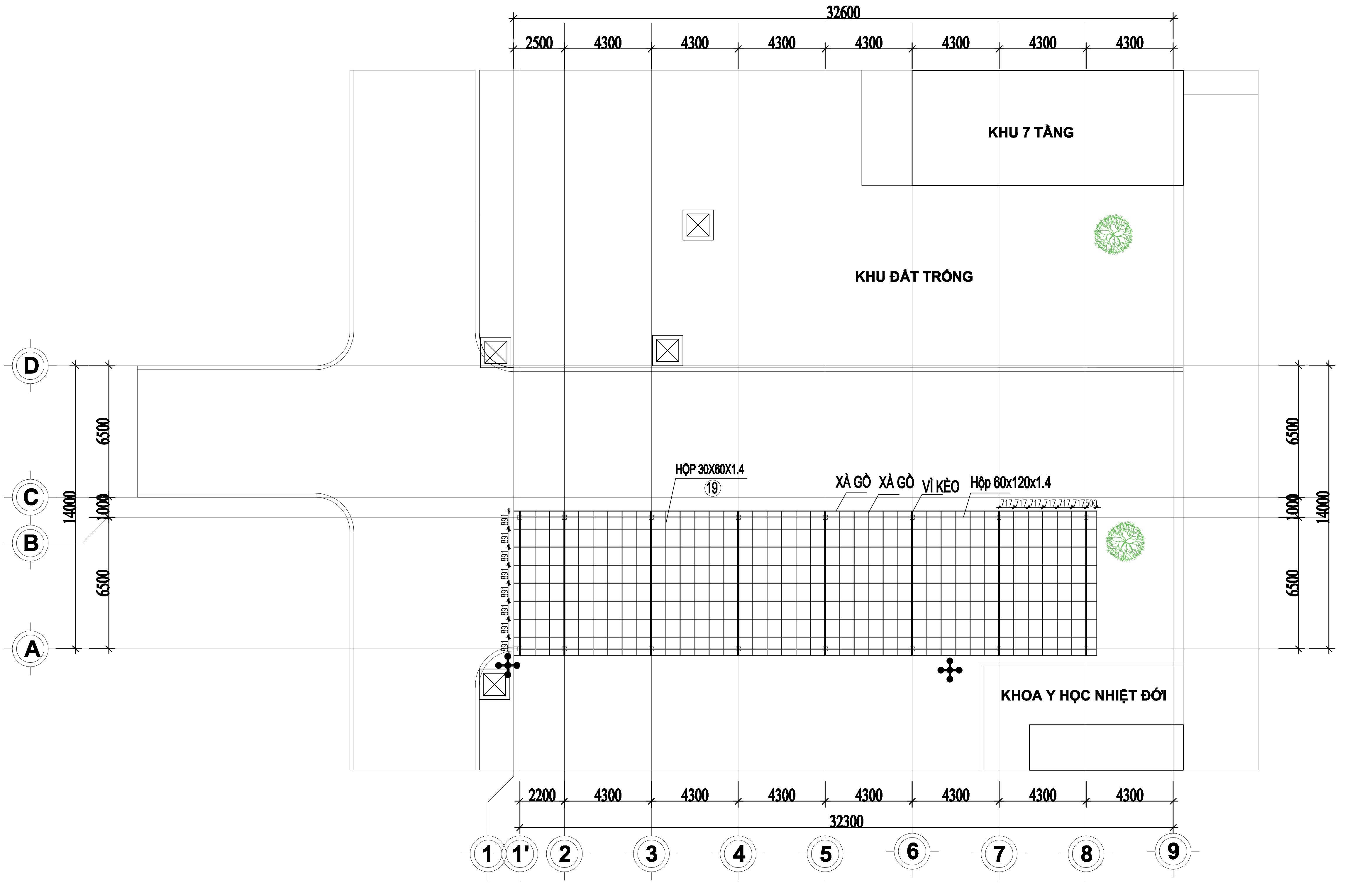

MẶT BẰNG XÀ GỒ DỌC - TL: 1/100

GHI CHÚ

THẨM TRA THIẾT KẾ

HIỆU CHỈNH VÀ NGÀY HOÀN THÀNH			
A		B	
C		D	
E		F	
G		H	
		J	

MỤC ĐÍCH PHÁT HÀNH

THIẾT KẾ SƠ BỘ	☐
TRÌNH DUYỆT	●
THIẾT KẾ BV THI CÔNG	●
HIỆU CHỈNH	☐
HOÀN CÔNG	☐

CHỦ ĐẦU TƯ :

BỆNH VIỆN ĐA KHOA

TRUNG ƯƠNG QUẢNG NAM

ĐƠN VỊ THIẾT KẾ:

CÔNG TY CỔ PHẦN KIẾN TRÚC VÀ XÂY DỰNG

BẮC CHU LAI

ĐỊA CHỈ: THÔN PHÁI NHƠN- XÃ NÚI THÀNH - TP ĐÀ NẴNG

P. GIÁM ĐỐC

KS. LÊ VĂN THANH

CHỦ NHIỆM ĐỒ ÁN

KS. LÊ VĂN THANH

CHỦ TRÌ THIẾT KẾ

KS. LÊ VĂN THANH

THIẾT KẾ

KS. ĐỖ VĂN THẮNG

QUẢN LÝ KỸ THUẬT

KS. LÊ VĂN HOÀNG

TÊN CÔNG TRÌNH:

BỆNH VIỆN ĐOA KHOA TRUNG ƯƠNG QUẢNG NAM

HẠNG MỤC:

NHÀ ĐỂ XE Ô TÔ CHO CÁN BỘ VÀ NHÂN VIÊN BV

ĐỊA ĐIỂM XÂY DỰNG:

XÃ NÚI THÀNH, TP ĐÀ NẴNG

HẠNG MỤC	

TÊN BẢN VẼ

MẶT BẰNG XÀ GỒ DỌC

SỐ HIỆU BẢN VẼ	12
NĂM HOÀN THÀNH	TỈ LỆ BẢN VẼ
2025	

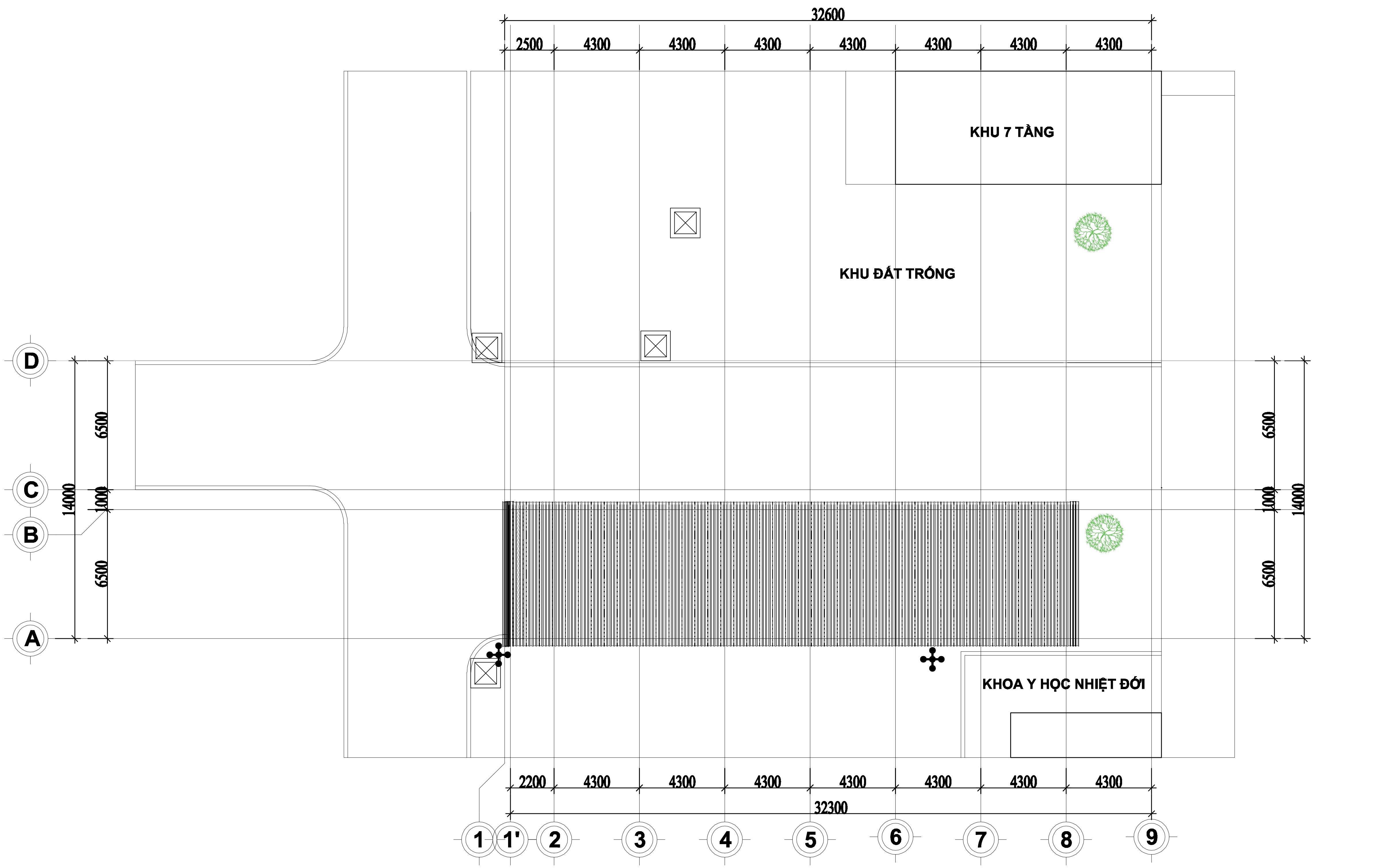

MẶT BẰNG TÔN MÁI - TL: 1/100

GHI CHÚ	
THẨM TRA THIẾT KẾ	

HIỆU CHỈNH VÀ NGÀY HOÀN THÀNH

A		B	
C		D	
E		F	
G		H	
		J	

MỤC ĐÍCH PHÁT HÀNH

THIẾT KẾ SƠ BỘ	☐
TRÌNH DUYỆT	●
THIẾT KẾ BV THI CÔNG	●
HIỆU CHỈNH	☐
HOÀN CÔNG	☐

CHỦ ĐẦU TƯ :

BỆNH VIỆN ĐA KHOA
TRUNG ƯƠNG QUẢNG NAM

ĐƠN VỊ THIẾT KẾ:

CÔNG TY CỔ PHẦN KIẾN TRÚC VÀ XÂY DỰNG
BẮC CHU LAI
ĐỊA CHỈ: THÔN PHÁI NHƠN- XÃ NÚI THÀNH - TP ĐÀ NẴNG

P. GIÁM ĐỐC
KS. LÊ VĂN THANH

CHỦ NHIỆM ĐỒ ÁN
KS. LÊ VĂN THANH

CHỦ TRÌ THIẾT KẾ
KS. LÊ VĂN THANH

THIẾT KẾ
KS. ĐỖ VĂN THẮNG

QUẢN LÝ KỸ THUẬT
KS. LÊ VĂN HOÀNG

TÊN CÔNG TRÌNH:
BỆNH VIỆN ĐOA KHOA TRUNG ƯƠNG QUẢNG NAM
HẠNG MỤC:
NHÀ ĐỂ XE Ô TÔ CHO CÁN BỘ VÀ NHÂN VIÊN BV
ĐỊA ĐIỂM XÂY DỰNG:
XÃ NÚI THÀNH, TP ĐÀ NẴNG

HẠNG MỤC	

TÊN BẢN VẼ

MẶT BẰNG TÔN MÁI

SỐ HIỆU BẢN VẼ	13
NĂM HOÀN THÀNH	TỈ LỆ BẢN VẼ
2025	

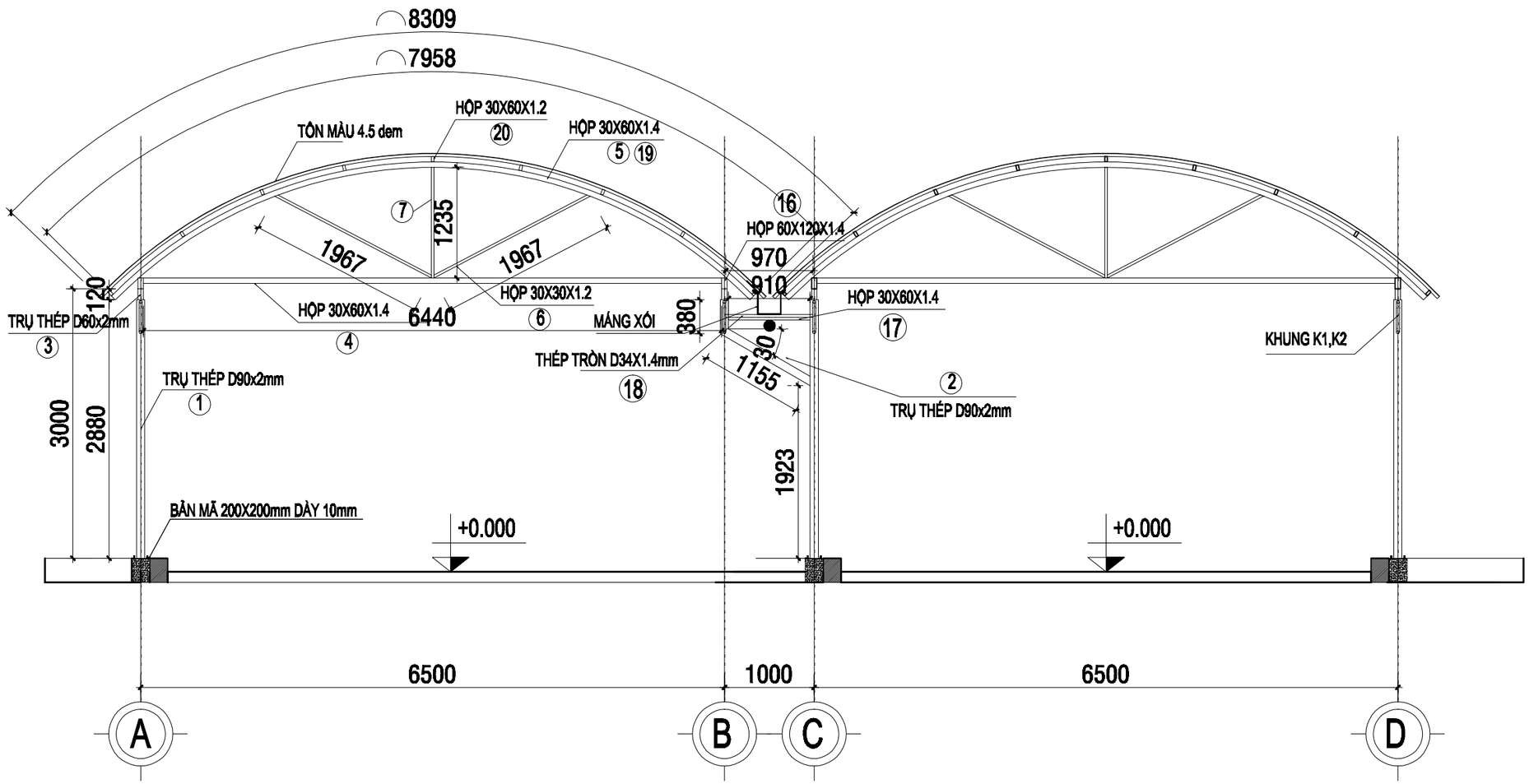

MẶT ĐỨNG A-D _TL1/50

GHI CHÚ

THẨM TRA THIẾT KẾ

HIỆU CHỈNH VÀ NGÀY HOÀN THÀNH

A		B	
C		D	
E		F	
G		H	
		J	

MỤC ĐÍCH PHÁT HÀNH

THIẾT KẾ SƠ BỘ	☐
TRÌNH DUYỆT	●
THIẾT KẾ BV THI CÔNG	●
HIỆU CHỈNH	☐
HOÀN CÔNG	☐

CHỦ ĐẦU TƯ:

BỆNH VIỆN ĐA KHOA TRUNG ƯƠNG QUẢNG NAM

ĐƠN VỊ THIẾT KẾ:

CÔNG TY CỔ PHẦN KIẾN TRÚC VÀ XÂY DỰNG BẮC CHU LAI

ĐỊA CHỈ: THÔN PHÚ MEN- XÃ NÚI THÀNH - TP ĐÀ NẴNG

P. GIÁM ĐỐC

KS. LÊ VĂN THANH

CHỦ NHIỆM ĐỒ ÁN

KS. LÊ VĂN THANH

CHỦ TRÌ THIẾT KẾ

KS. LÊ VĂN THANH

THIẾT KẾ

KS. ĐỖ VĂN THẮNG

GIÁM LÝ KỸ THUẬT

KS. LÊ VĂN HOÀNG

TÊN CÔNG TRÌNH:

BỆNH VIỆN ĐOA KHOA TRUNG ƯƠNG QUẢNG NAM

HẠNG MỤC:

NHÀ ĐỂ XE Ô TÔ CHO CÁN BỘ VÀ NHÂN VIÊN BV

ĐỊA ĐIỂM XÂY DỰNG:

XÃ NÚI THÀNH, TP ĐÀ NẴNG

HẠNG MỤC

TÊN BẢN VẼ

MẶT ĐỨNG A-D

SỐ HIỆU BẢN VẼ	14
NĂM HOÀN THÀNH	TỈ LỆ BẢN VẼ
2025	

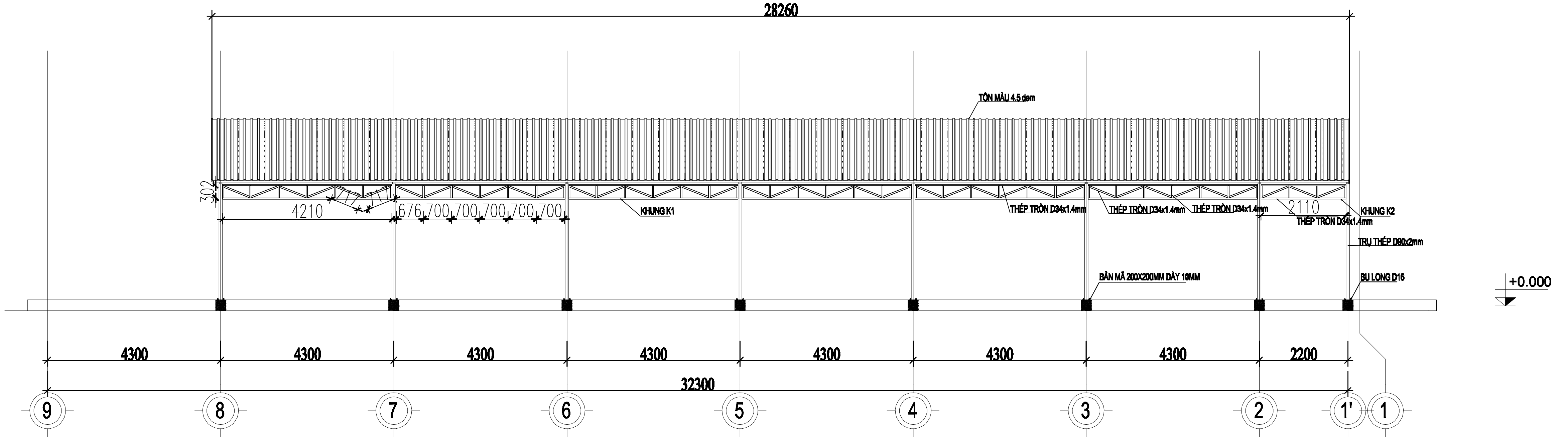

MẶT ĐỨNG 9-1_TL1/100

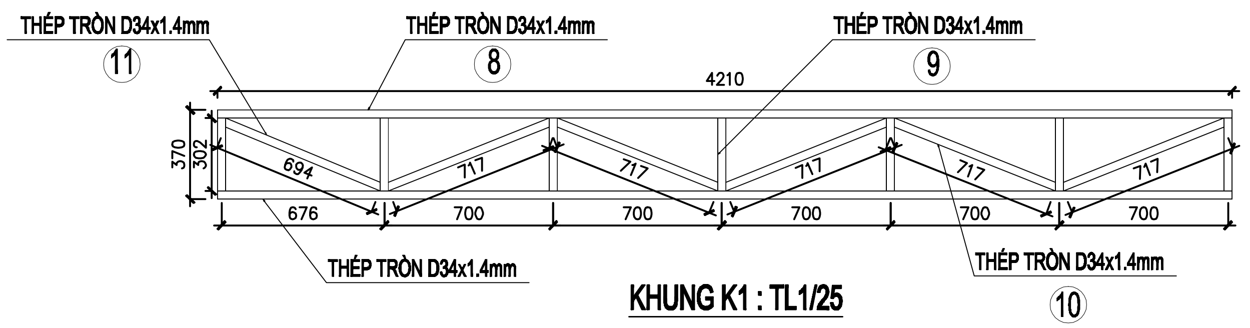

KHUNG K1 : TL1/25

12 CK

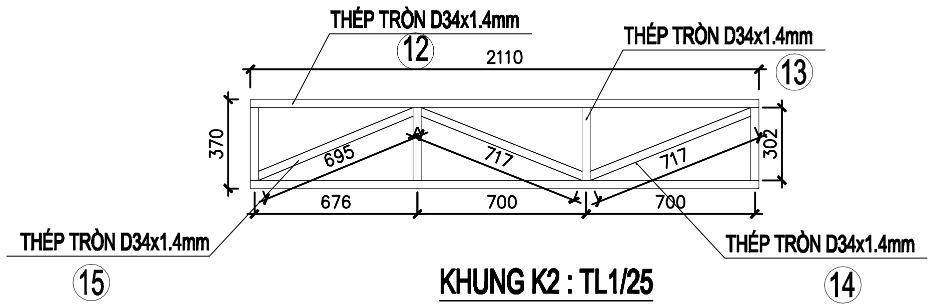

KHUNG K2 : TL1/25

2CK

GHI CHÚ

THẨM TRA THIẾT KẾ

HIỆU CHỈNH VÀ NGÀY HOÀN THÀNH			
A		B	
C		D	
E		F	
G		H	
		J	

MỤC ĐÍCH PHÁT HÀNH	
THIẾT KẾ SƠ BỘ	☐
TRÌNH DUYỆT	●
THIẾT KẾ BV THI CÔNG	●
HIỆU CHỈNH	☐
HOÀN CÔNG	☐

CHỦ ĐẦU TƯ :

BỆNH VIỆN ĐA KHOA

TRUNG ƯƠNG QUẢNG NAM

ĐƠN VỊ THIẾT KẾ:

CÔNG TY CỔ PHẦN KIẾN TRÚC VÀ XÂY DỰNG

BẮC CHU LAI

ĐỊA CHỈ: THÔN PHÁI NHƠN- XÃ NÚI THÀNH - TP ĐÀ NẴNG

P. GIÁM ĐỐC

KS. LÊ VĂN THANH

CHỦ NHIỆM ĐỒ ÁN

KS. LÊ VĂN THANH

CHỦ TRÌ THIẾT KẾ

KS. LÊ VĂN THANH

THIẾT KẾ

KS. ĐỖ VĂN THĂNG

QUẢN LÝ KỸ THUẬT

KS. LÊ VĂN HOÀNG

TÊN CÔNG TRÌNH:

BỆNH VIỆN ĐOA KHOA TRUNG ƯƠNG QUẢNG NAM

HẠNG MỤC:

NHÀ ĐỂ XE Ô TÔ CHO CÁN BỘ VÀ NHÂN VIÊN BV

ĐỊA ĐIỂM XÂY DỰNG:

XÃ NÚI THÀNH, TP ĐÀ NẴNG

HẠNG MỤC	

TÊN BẢN VẼ

MẶT ĐỨNG 9-1

SỐ HIỆU BẢN VẼ	15
NĂM HOÀN THÀNH	TỈ LỆ BẢN VẼ
2025	

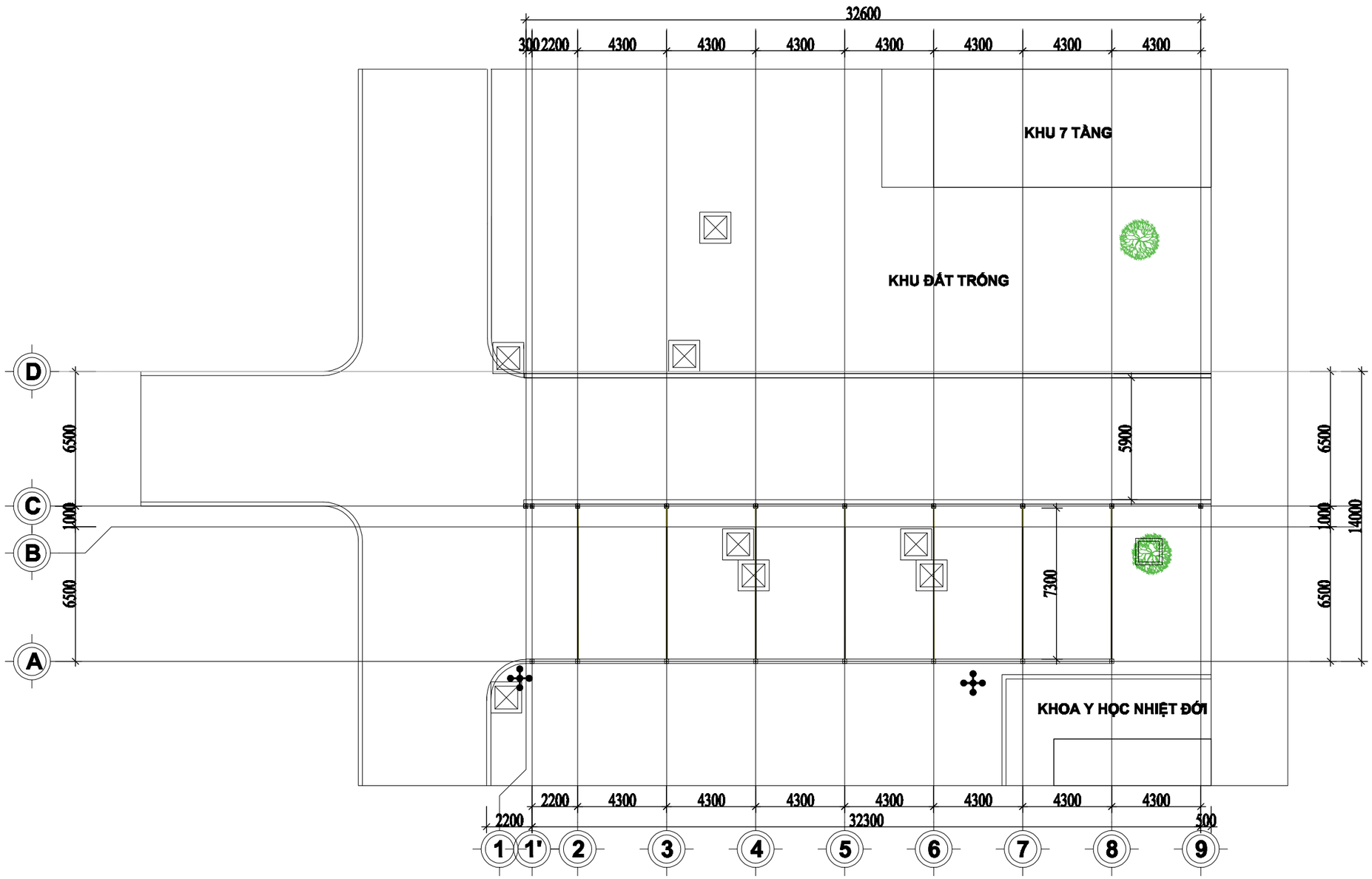

MẶT BẰNG BÀNG CẮT RON NỀN - TL: 1/100

GHI CHÚ

THẨM TRA THIẾT KẾ

HIỆU CHỈNH VÀ NGÀY HOÀN THÀNH

A		B	
C		D	
E		F	
G		H	
		J	

MỤC ĐÍCH PHÁT HÀNH

THIẾT KẾ SƠ BỘ	☐
TRÌNH DUYỆT	●
THIẾT KẾ BV THI CÔNG	●
HIỆU CHỈNH	☐
HOÀN CÔNG	☐

CHỦ ĐẦU TƯ:

BỆNH VIỆN ĐA KHOA TRUNG ƯƠNG QUẢNG NAM

ĐƠN VỊ THIẾT KẾ:

CÔNG TY CỔ PHẦN KIẾN TRÚC VÀ XÂY DỰNG BẮC CHU LAI

ĐỊA CHỈ: THÔN PHÚ MINH- XÃ NÚI THÀNH - TP ĐÀ NẴNG

P. GIÁM ĐỐC

KS. LÊ VĂN THANH

CHỦ NHIỆM ĐỒ ÁN

KS. LÊ VĂN THANH

CHỦ TRÌ THIẾT KẾ

KS. LÊ VĂN THANH

THIẾT KẾ

KS. ĐỖ VĂN THẮNG

GIÁM LÝ KỸ THUẬT

KS. LÊ VĂN HOÀNG

TÊN CÔNG TRÌNH:

BỆNH VIỆN ĐOA KHOA TRUNG ƯƠNG QUẢNG NAM

HẠNG MỤC:

NHÀ ĐỂ XE Ô TÔ CHO CÁN BỘ VÀ NHÂN VIÊN BV

ĐỊA ĐIỂM XÂY DỰNG:

XÃ NÚI THÀNH, TP ĐÀ NẴNG

HẠNG MỤC

TÊN BẢN VẼ

MẶT BẰNG CẮT RON NỀN

SỐ HIỆU BẢN VẼ	16
NĂM HOÀN THÀNH	TỈ LỆ BẢN VẼ
2025	

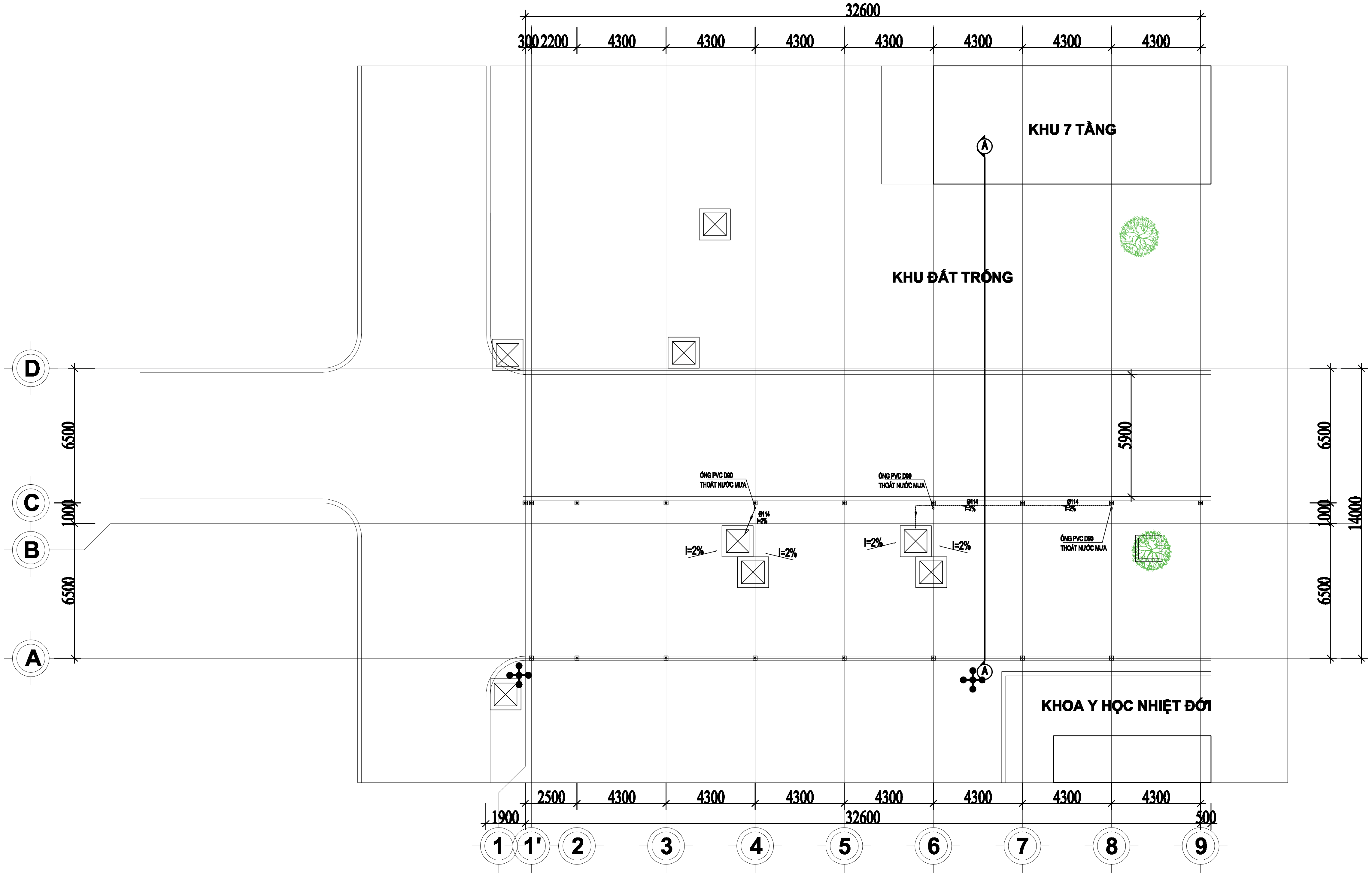

MẶT BẰNG THOÁT NƯỚC MƯA - TL: 1/100

- NỀN SÂN BÊ TÔNG CÁN DỐC VỀ HỐ GA

GHI CHÚ

THẨM TRA THIẾT KẾ

HIỆU CHỈNH VÀ NGÀY HOÀN THÀNH			
A		B	
C		D	
E		F	
G		H	
		J	

MỤC ĐÍCH PHÁT HÀNH	
THIẾT KẾ SƠ BỘ	☐
TRÌNH DUYỆT	●
THIẾT KẾ BV THI CÔNG	●
HIỆU CHỈNH	☐
HOÀN CÔNG	☐

CHỦ ĐẦU TƯ :

BỆNH VIỆN ĐA KHOA
TRUNG ƯƠNG QUẢNG NAM

ĐƠN VỊ THIẾT KẾ:

CÔNG TY CỔ PHẦN KIẾN TRÚC VÀ XÂY DỰNG
BẮC CHU LAI
ĐỊA CHỈ: THÔN PHÁI NHƠN- XÃ NÚI THÀNH - TP ĐÀ NẴNG

P. GIÁM ĐỐC
KS. LÊ VĂN THANH

CHỦ NHIỆM ĐỒ ÁN
KS. LÊ VĂN THANH

CHỦ TRÌ THIẾT KẾ
KS. LÊ VĂN THANH

THIẾT KẾ
KS. ĐỖ VĂN THẮNG

QUẢN LÝ KỸ THUẬT
KS. LÊ VĂN HOÀNG

TÊN CÔNG TRÌNH:
BỆNH VIỆN ĐOA KHOA TRUNG ƯƠNG QUẢNG NAM
HẠNG MỤC:
NHÀ ĐỂ XE Ô TÔ CHO CÁN BỘ VÀ NHÂN VIÊN BV
ĐỊA ĐIỂM XÂY DỰNG:
XÃ NÚI THÀNH, TP ĐÀ NẴNG

HẠNG MỤC

TÊN BẢN VẼ

MẶT BẰNG THOÁT NƯỚC MƯA

SỐ HIỆU BẢN VẼ	17
NĂM HOÀN THÀNH	TỈ LỆ BẢN VẼ
2025	

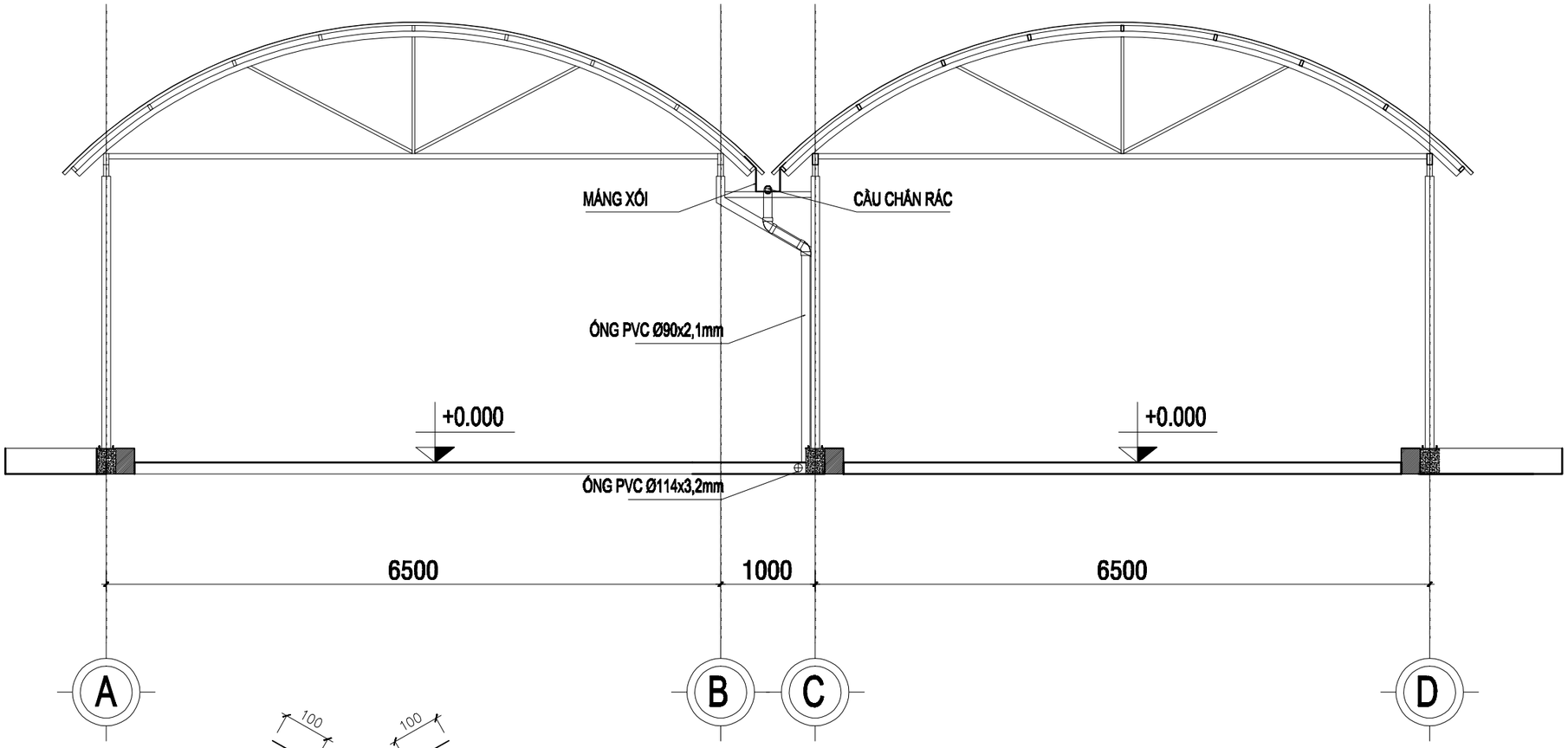

MẶT CẮT A-A _TL1/50

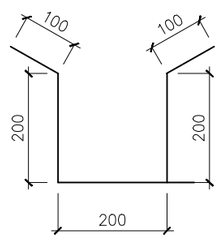

CHI TIẾT MÁNG XÓI : TL1/10

GHI CHÚ

THẨM TRA THIẾT KẾ

HIỆU CHỈNH VÀ NGÀY HOÀN THÀNH			
A		B	
C		D	
E		F	
G		H	
		J	

MỤC ĐÍCH PHÁT HÀNH	
THIẾT KẾ SƠ BỘ	☐
TRÌNH DUYỆT	●
THIẾT KẾ BV THI CÔNG	●
HIỆU CHỈNH	☐
HOÀN CÔNG	☐

CHỦ ĐẦU TƯ :

BỆNH VIỆN ĐA KHOA TRUNG ƯƠNG QUẢNG NAM

ĐƠN VỊ THIẾT KẾ:

CÔNG TY CỔ PHẦN KIẾN TRÚC VÀ XÂY DỰNG BẮC CHU LAI

ĐỊA CHỈ: THÔN PHÚ MINH - XÃ NÚI THÀNH - TP ĐÀ NẴNG

P. GIÁM ĐỐC

KS. LÊ VĂN THANH

CHỦ NHIỆM ĐỒ ÁN

KS. LÊ VĂN THANH

CHỦ TRÌ THIẾT KẾ

KS. LÊ VĂN THANH

THIẾT KẾ

KS. ĐỖ VĂN THẮNG

QUẢN LÝ KỸ THUẬT

KS. LÊ VĂN HOÀNG

TÊN CÔNG TRÌNH:

BỆNH VIỆN ĐOA KHOA TRUNG ƯƠNG QUẢNG NAM

HẠNG MỤC:

NHÀ ĐỂ XE Ô TÔ CHO CÁN BỘ VÀ NHÂN VIÊN BV

ĐỊA ĐIỂM XÂY DỰNG:

XÃ NÚI THÀNH, TP ĐÀ NẴNG

HẠNG MỤC	

TÊN BẢN VẼ

MẶT CẮT A-A
THOÁT NƯỚC MƯA

SỐ HIỆU BẢN VẼ	18
NĂM HOÀN THÀNH	TỈ LỆ BẢN VẼ
2025	

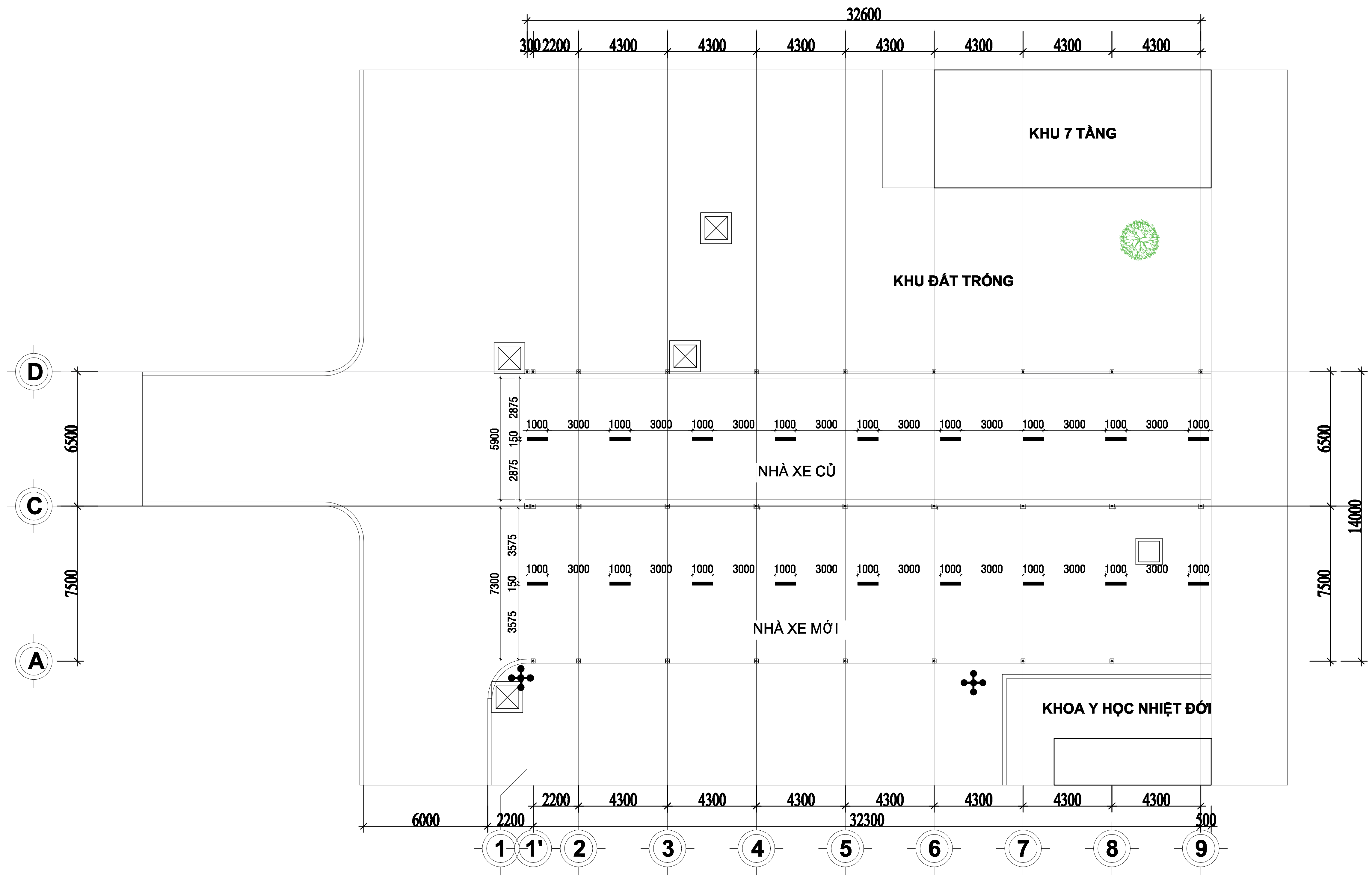

MẶT BẰNG SƠN VẠCH NHÀ XE - TL: 1/100

GHI CHÚ

THẨM TRA THIẾT KẾ

HIỆU CHỈNH VÀ NGÀY HOÀN THÀNH

A		B	
C		D	
E		F	
G		H	
		J	

MỤC ĐÍCH PHÁT HÀNH

THIẾT KẾ SƠ BỘ	☐
TRÌNH DUYỆT	●
THIẾT KẾ BV THI CÔNG	●
HIỆU CHỈNH	☐
HOÀN CÔNG	☐

CHỦ ĐẦU TƯ :

BỆNH VIỆN ĐA KHOA
TRUNG ƯƠNG QUẢNG NAM

ĐƠN VỊ THIẾT KẾ:

CÔNG TY CỔ PHẦN KIẾN TRÚC VÀ XÂY DỰNG
BẮC CHU LAI
ĐỊA CHỈ: THÔN PHÁI NHƠN- XÃ NÚI THÀNH - TP ĐÀ NẴNG

P. GIÁM ĐỐC
KS. LÊ VĂN THANH

CHỦ NHIỆM ĐỒ ÁN
KS. LÊ VĂN THANH

CHỦ TRÌ THIẾT KẾ
KS. LÊ VĂN THANH

THIẾT KẾ
KS. ĐỖ VĂN THẮNG

QUẢN LÝ KỸ THUẬT
KS. LÊ VĂN HOÀNG

TÊN CÔNG TRÌNH:
BỆNH VIỆN ĐOA KHOA TRUNG ƯƠNG QUẢNG NAM
HẠNG MỤC:
NHÀ ĐỂ XE Ô TÔ CHO CÁN BỘ VÀ NHÂN VIÊN BV
ĐỊA ĐIỂM XÂY DỰNG:
XÃ NÚI THÀNH, TP ĐÀ NẴNG

HẠNG MỤC	

TÊN BẢN VẼ

MẶT BẰNG SƠN VẠCH
NHÀ XE

SỐ HIỆU BẢN VẼ	19
NĂM HOÀN THÀNH	TỈ LỆ BẢN VẼ
2025	

BẢNG THỐNG KÊ CỐT THÉP

TÊN C.KIỆN	SỐ HIỆU	HÌNH DẠNG - KÍCH THƯỚC		ĐƯỜNG KÍNH (mm)	CHIỀU DÀI 1 THANH (mm)	SỐ LƯỢNG		TỔNG CHIỀU DÀI (m)	TỔNG T.LƯỢNG (Kg)
						1 C.KIỆN	T.BỘ		
Thép trụ / Số lượng: 1	1	Thép ống	ø90xd2		2880	8	8	23.04	100.00
	2	Thép ống	ø90xd2		1535	8	8	12.28	53.30
	3	Thép ống	ø60xd2		120	16	16	1.92	5.49
Vì kèo / Số lượng: 1	4	Thép hộp	30x60x1.4		6440	8	8	51.52	98.75
	5	Thép hộp	30x60x1.4		7960	8	8	63.68	122.05
	6	Thép hộp	30x30x1.2		1970	16	16	31.52	34.20
	7	Thép hộp	30x30x1.2		1240	8	8	9.92	10.77
Khung K1 / Số lượng: 12	8	Thép ống	ø34xd1.4		4210	2	24	101.04	113.73
	9	Thép ống	ø34xd1.4		302	7	84	25.368	28.55
	10	Thép ống	ø34xd1.4		717	5	60	43.02	48.42
	11	Thép ống	ø34xd1.4		694	1	12	8.328	9.37
Khung K2 / Số lượng: 2	12	Thép ống	ø34xd1.4		2110	2	4	8.44	9.50
	13	Thép ống	ø34xd1.4		302	4	8	2.416	2.72
	14	Thép ống	ø34xd1.4		717	2	4	2.868	3.23
	15	Thép ống	ø34xd1.4		695	1	2	1.39	1.56
Giằng khung / Số lượng: 1	16	Thép hộp	60x120x1.4		2850	2	2	5.7	22.20
	17	Thép hộp	30x60x1.4		910	8	8	7.28	13.95
	18	Thép ống	ø34xd1.4		970	13	13	12.61	14.19
Xà gồ / Số lượng: 1	19	Thép hộp	30x60x1.4		8000	33	33	264	506.00
	20	Thép hộp	30x60x1.2		28800	9	9	259.2	427.78

- Trọng lượng thép ống tròn có ø90xd2: = 153.3 kg; Chiều dài = 35.32 mét
- Trọng lượng thép ống tròn có ø60xd2: = 5.49 kg; Chiều dài = 1.92 mét
- Trọng lượng thép ống vuông có BxHxd=30x60x1.4: = 740.75 kg; Chiều dài = 386.48 mét
- Trọng lượng thép ống vuông có BxHxd=30x30x1.2: = 44.97 kg; Chiều dài = 41.44 mét
- Trọng lượng thép ống tròn có ø34xd1.4: = 231.27 kg; Chiều dài = 205.48 mét
- Trọng lượng thép ống vuông có BxHxd=60x120x1.4: = 22.2 kg; Chiều dài = 5.7 mét
- Trọng lượng thép ống vuông có BxHxd=30x60x1.2: = 427.78 kg; Chiều dài = 259.2 mét

GHI CHÚ

THẨM TRA THIẾT KẾ

HIỆU CHỈNH VÀ NGÀY HOÀN THÀNH

A		B	
C		D	
E		F	
G		H	
		J	

MỤC ĐÍCH PHÁT HÀNH

- THIẾT KẾ SƠ BỘ
- TRÌNH DUYỆT
- THIẾT KẾ BV THI CÔNG
- HIỆU CHỈNH
- HOÀN CÔNG

CHỦ ĐẦU TƯ:

BỆNH VIỆN ĐA KHOA TRUNG ƯƠNG QUẢNG NAM

ĐƠN VỊ THIẾT KẾ:

CÔNG TY CỔ PHẦN KIẾN TRÚC VÀ XÂY DỰNG BẮC CHU LAI

ĐỊA CHỈ: THÔN PHÚ NHƠN - XÃ NÚI THÀNH - TP ĐÀ NẴNG

P. GIÁM ĐỐC

KS. LÊ VĂN THANH

CHỦ NHIỆM ĐỒ ÁN

KS. LÊ VĂN THANH

CHỦ TRÌ THIẾT KẾ

KS. LÊ VĂN THANH

THIẾT KẾ

KS. ĐỖ VĂN THẮNG

GIÁM LÝ KỸ THUẬT

KS. LÊ VĂN HOÀNG

TÊN CÔNG TRÌNH:

BỆNH VIỆN ĐOA KHOA TRUNG ƯƠNG QUẢNG NAM

HẠNG MỤC:

NHÀ ĐỂ XE Ô TÔ CHO CÁN BỘ VÀ NHÂN VIÊN BV

ĐỊA ĐIỂM XÂY DỰNG:

XÃ NÚI THÀNH, TP ĐÀ NẴNG

HẠNG MỤC

TÊN BẢN VẼ

THỐNG KÊ THÉP HỘP

SỐ HIỆU BẢN VẼ	20
NĂM HOÀN THÀNH	TỈ LỆ BẢN VẼ
2025	